Ion Minzina
Digitally signed by Ion Minzina

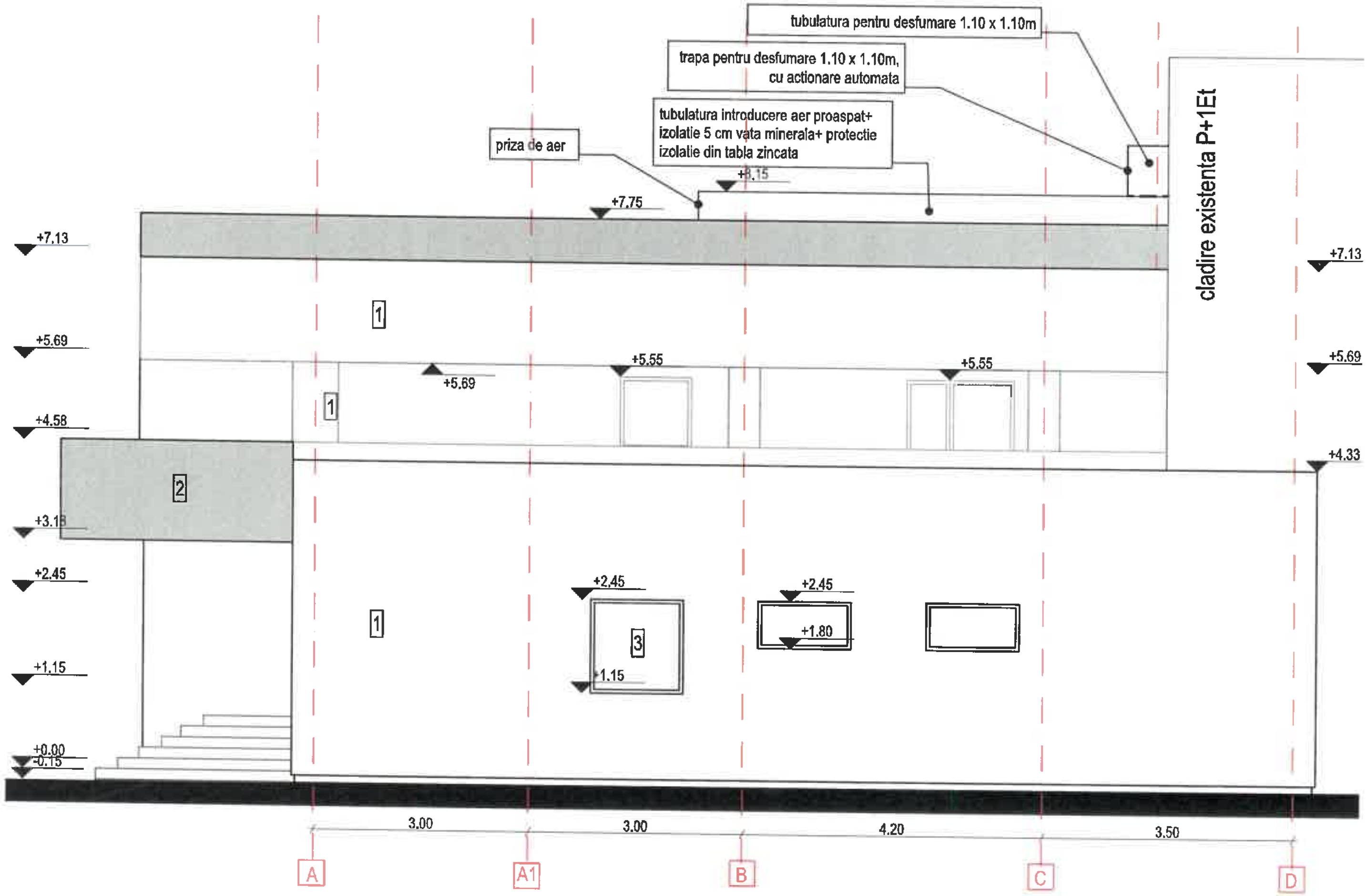

Clasa de importanta: II
Categoria de importanta: B
Grad de rezistenta la foc: II

LEGENDA
1 Tencuiala decorativa de culoare alba
2 Tencuiala decorativa de culoare gri
3 Tamplarie din aluminiu cu geam termoizolant

04 IAN. 2021

VERIFICATOR			CERINTA A	REFERAT NR./DATA	
	S.C. COMPASSARCH S.R.L.	CUI 37408549 J12/1713/2017		Beneficiar: CONSILIUL JUDETEAN ARGES	Proiect nr. 128 / 2020
	NUME	SEMNATURA	Scara 1:100	Titlu proiect: EXTINDERE, MODERNIZARE SI DOTARE SPATII DE URGENTA SPITALUL DE PEDIATRIE PITESTI	Faza D.T.A.C.
SEF PROIECT ARHITECTURA	arh. Mihai Grajdeanu			Amplasament: str. Dacia, nr. 1, mun. Pitesti, jud. Arges	Format A4
PROIECTAT	arh. Mihai Grajdeanu		Data 2020	Titlul plansei: SITUATIE PROPUSA FATADA LATERALA DREAPTA	Plansa Propus A08
DESENAT	arh. Mihai Grajdeanu				

DOCUMENTUL/DESENUL REPREZINTA PROPRIETATE INTELECTUALA A COMPANIEI S.C. COMPASSARCH S.R.L.
TRANSMITEREA SAU REPRODUCEREA INTEGRALA SAU PARTIALA, FARA APROBAREA SCRISA A COMPANIEI S.C. COMPASSARCH .SRL SE SANCTIONEAZA CONFORM LEGII NR 8/1996

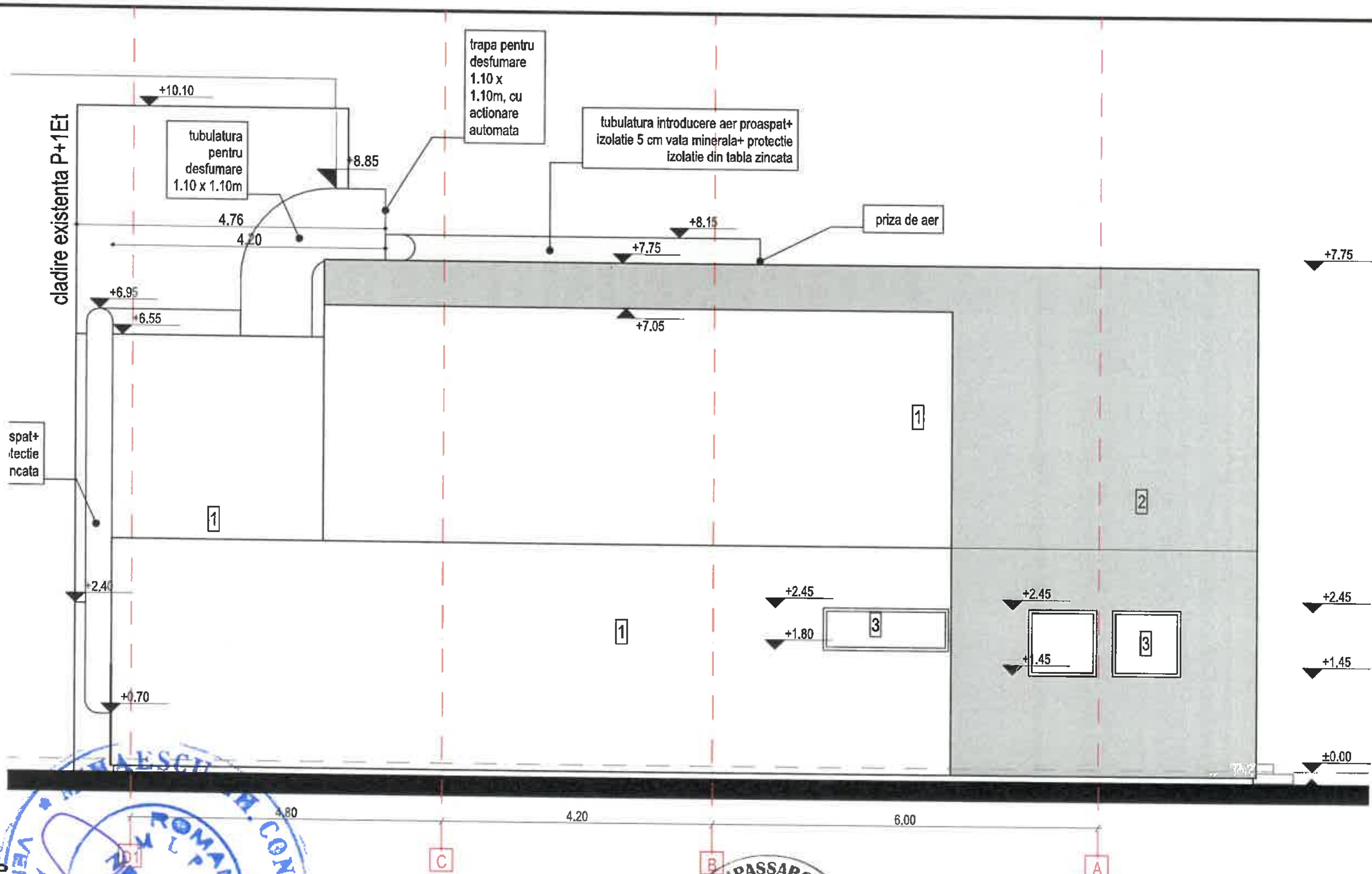

Clasa de importanta: II
Categoria de importanta: B
Grad de rezistenta la foc: II

LEGENDA

1 Tencuiala decorativa de culoare alba
2 Tencuiala decorativa de culoare gri
3 Tamplarie din aluminiu cu geam termoizolant

04 IAN. 2021

VERIFICATOR		CERINTA A	REFERAT NR./DATA	
	S.C. COMPASSARCH S.R.L. CUI 37408549 J12/1713/2017		Beneficiar: CONSILIUL JUDETEAN ARGES	Proiect nr. 128 / 2020
	NUME	SEMNATURA	Scara 1:100	Titlu proiect: EXTINDERE, MODERNIZARE SI DOTARE SPATII DE URGENTA SPITALUL DE PEDIATRIE PITESTI	Faza D.T.A.C.
SEF PROIECT ARHITECTURA	arh. Mihai Grajdeanu			Amplasament: str. Dacia, nr. 1, mun. Pitesti, jud. Arges	Format A4
PROIECTAT	arh. Mihai Grajdeanu		Data 2020	Titlul plansei: SITUATIE PROPUSA FATADA LATERALA STANGA	Plansa Propus A09
DESENAT	arh. Mihai Grajdeanu				

ORDINUL ARHITECTILOR DIN ROMANIA 6014 Mihai GRAJDEANU Arhitect cu drept de semnătură

DOCUMENTUL/DESENUL REPREZINTA PROPRIETATE INTELECTUALA A COMPANIEI S.C. COMPASSARCH SRL.
TRANSMITEREA SAU REPRODUCEREA INTEGRALA SAU PARTIALA, FARA APROBAREA SCRISA A COMPANIEI S.C. COMPASSARCH SRL SE SANCTIONEAZA CONFORM LEGII NR 8/1996

PLAN INTERVENTII PLANSEU PESTE PARTER
(scara 1:50)

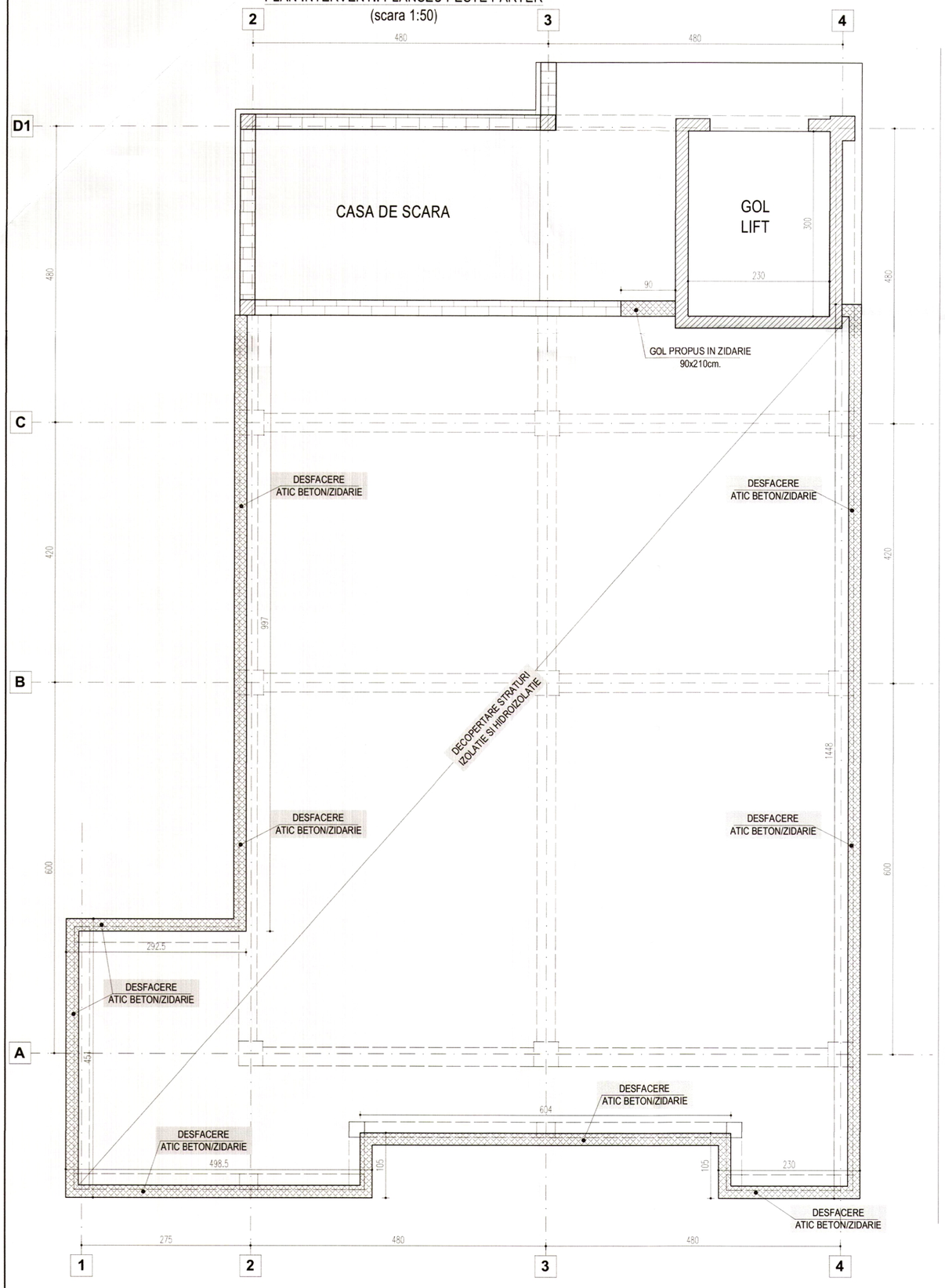

PLAN INTERVENTII PLANSEU TERASA ACCES
(scara 1:50)

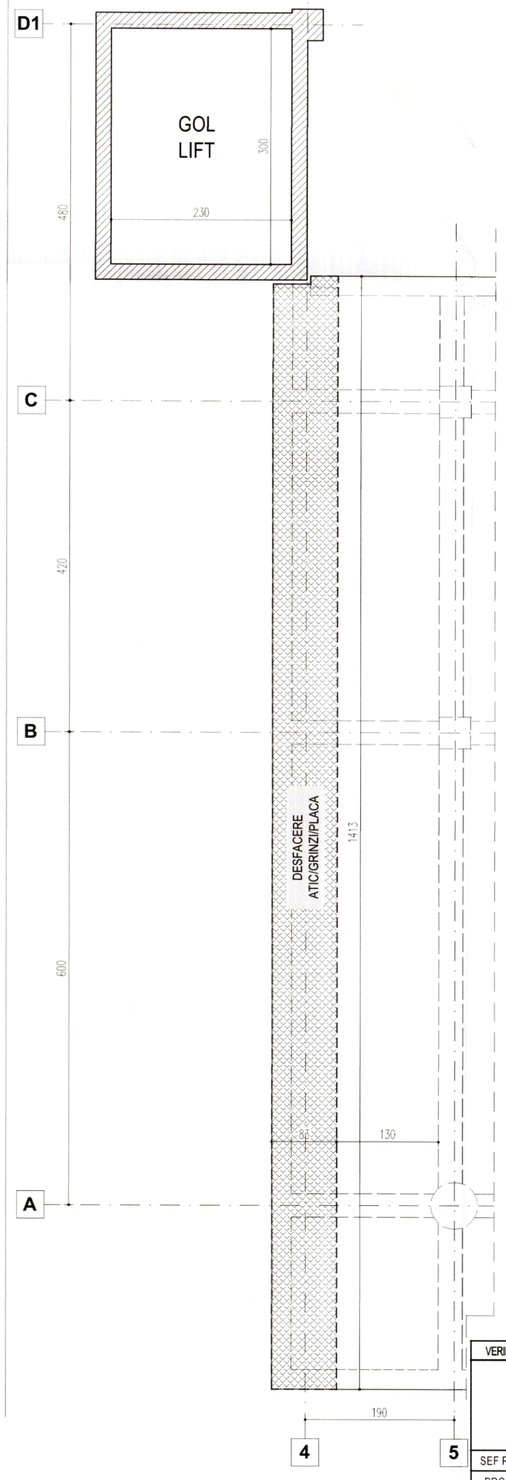

DETALIU INTERVENTII PLACA TERASA ACCES
(scara 1:20)

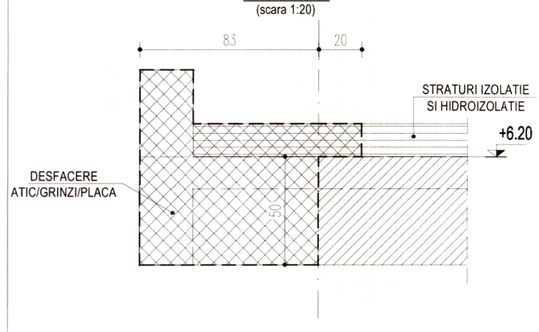

DETALIU INTERVENTII PLACA PESTE PARTER
(scara 1:20)

TEHNOLOGIE DE EXECUTIE:

- se vor decoperta straturile de hidroizolatie si termoizolatie de la nivelul terasei existente;
- se vor desface aticele perimetrale prin taierea acestora cu discuri diamantate. Se accepta utilizarea de masini rotopercutante doar pe zonele unde spatiul nu permite utilizarea discurilor pentru taiere. Desfacerea se va realiza pe tronsoane, bucatile desfacute urmand a fi evacuate prin intermediul unei macarale de planseu sau a unui tcbogan pentru evacuare moloz. **Atentie! Interventiile se vor face fara a induce socuri puternice in elementele structurale existente. Desfacerile se vor executa ingrijit, sub supravegherea unui cadru de specialitate al firmei executante, cu scule si dispozitive adecvate. Pe durata executiei lucrarilor de interventie vor fi realizate sprijiniri provizorii la nivelul elementelor. Nu se accepta demolarea elementelor din beton peste placi, sau pardoseli existente sau prabusirea acestora de la inaltime!**
- fetele taiate se vor finisa cu mortare de ciment (fara var!) pentru a proteja barele de armatura taiate.

ORDINUL ARHITECȚILOR DIN ROMÂNIA
6014
Mihai GRAJDEANU
Arhitect cu drept de semnătură

VERIFICATOR		CERINTA A		REFERAT NR./DATA	
	S.C. COMPASSARCH S.R.L. CUI 37408549 J12/1713/2017			Beneficiar: CONSILIUL JUDETEAN ARGES	PROIECT NR. 128/2020
	NUME	SEMNATURA	Scara: 1:55 1:20	Titlu Proiect: EXTINDERE, MODERNIZARE SI DOTARE SPATII DE URGENTA SPITALUL DE PEDIATRIE PITESTI	Faza DTAC
SEF PROIECT	arh. Mihai Grajdeanu			Amplasament: str. Dacia, nr.1, mun Pitesti, jud. Arges	Format A2
PROIECTAT	ing. Scutaru Ciprian Sebastian		2020	Titlul planseului: PLAN INTERVENTII STRUCTURA CLADIRE PRINCIPALA	R1.1
DESENAT	ing. Scutaru Ciprian Sebastian				

DOCUMENTUL/DESENUL REPREZINTA PROPRIETATE INTELECTUALA A COMPANIEI S.C. COMPASSARCH SRL
TRANSMITEREA SAU REPRODUCEREA INTEGRALA SAU PARTIALA, FARA APROBAREA SCRISA A COMPANIEI S.C. COMPASSARCH SRL SE SANCTIONEAZA CONFORM LEGII NR 8/1996

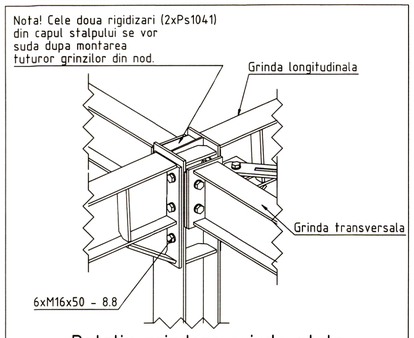

Detaliu prindere grinda-stalp

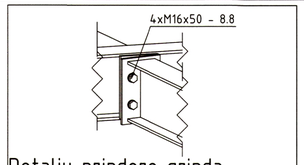

Detaliu prindere grinda secundara de grinda principala

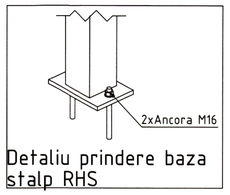

Detaliu prindere baza stalp RHS

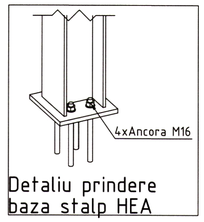

Detaliu prindere baza stalp HEA

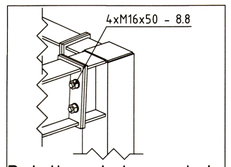

Detaliu prindere grinda pe stalp RHS

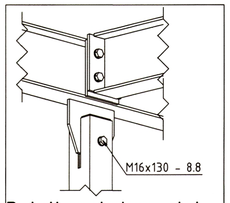

Detaliu prindere stalp RHS (AS10) de grinda

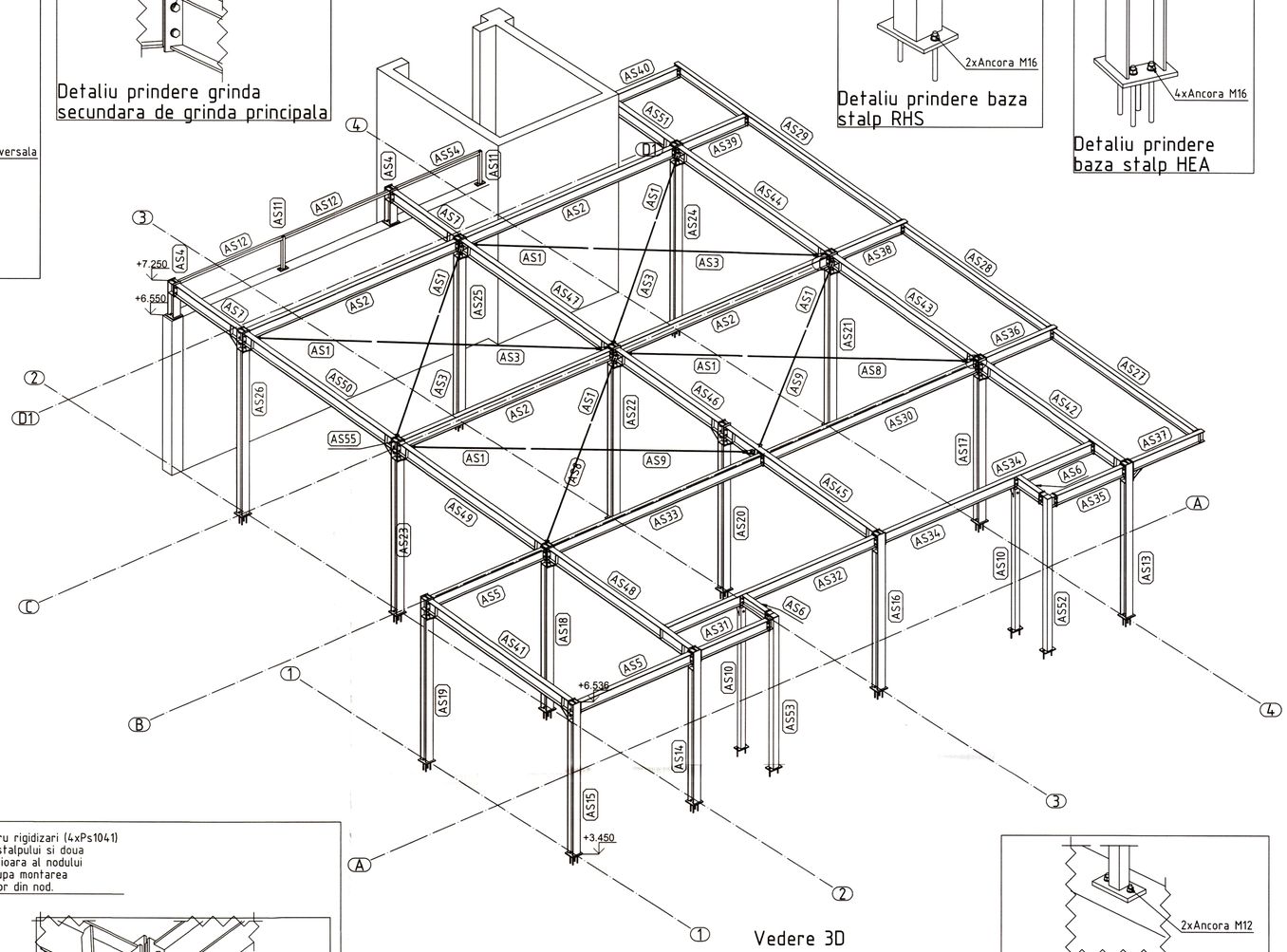

Vedere 3D

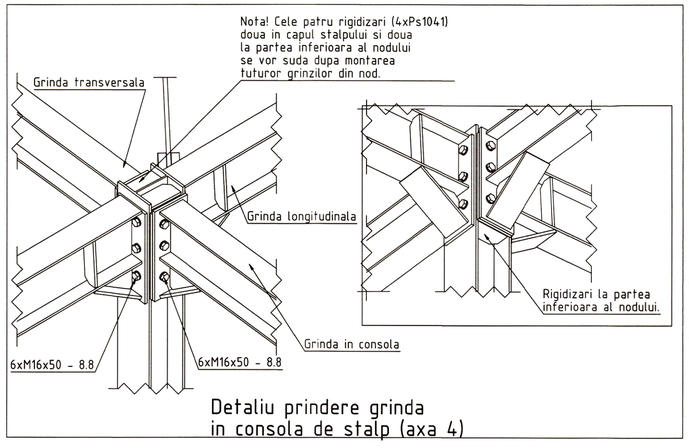

Detaliu prindere grinda in consola de stalp (axa 4)

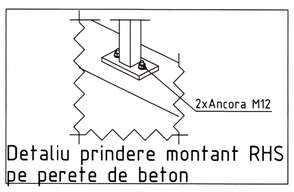

Detaliu prindere montant RHS pe perete de beton

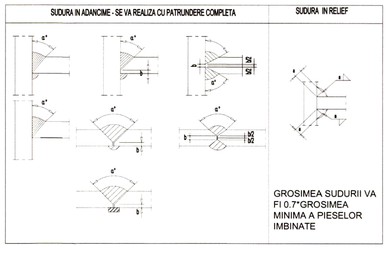

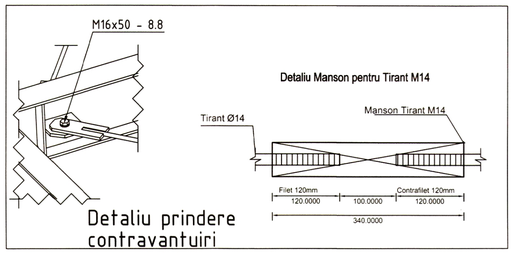

Detaliu prindere contravantuiri

Cantitate	Denumire	Descriere	Lungime (mm)	Otel	Greutate/buc. (kg)	Greutate tot. (kg)
		Grinzi/Stalpi				
8	**Ps1000**	RD14	2,000	S235	2.4	19.3
4	**Ps1001**	IPE200	4,675	S235	104.7	418.9
4	**Ps1002**	IPE200	4,650	S235	104.2	416.6
4	**Ps1003**	IPE220	4,044	S235	106	423.8
4	**Ps1004**	RD14	3,880	S235	4.7	18.8
3	**Ps1005**	HEA160	3,079	S235	93.6	280.8
3	**Ps1006**	IPE200	1,600	S235	35.8	107.5
3	**Ps1007**	IPE220	3,844	S235	100.7	302.1
2	**Ps1008**	HEA160	3,685	S235	112	224
2	**Ps1009**	HEA160	3,485	S235	105.9	211.9
2	**Ps1010**	HEA160	685	S235	20.8	41.6
2	**Ps1011**	IPE200	2,500	S235	56	112
2	**Ps1012**	IPE200	634	S235	14.2	28.4
2	**Ps1013**	IPE200	102	S235	2.3	4.6
2	**Ps1014**	IPE220	3,919	S235	102.7	205.3
2	**Ps1015**	IPE220	1,716	S235	45	89.9
2	**Ps1016**	RD14	3,800	S235	4.6	9.2
2	**Ps1017**	RD14	3,740	S235	4.5	9
2	**Ps1018**	RHS100x5	2,824	S235	41.5	83
2	**Ps1019**	RHS120x6	3,052	S235	64.7	129.4
2	**Ps1020**	RHS50x5	2,397	S235	16.4	32.8
2	**Ps1021**	RHS50x5	645	S235	4.4	8.8
1	**Ps1022**	HEA160	3,692	S235	112.2	112.2
1	**Ps1023**	HEA160	3,482	S235	105.9	105.9
1	**Ps1024**	HEA160	3,335	S235	101.4	101.4
1	**Ps1025**	HEA160	3,285	S235	99.9	99.9
1	**Ps1026**	HEA160	3,279	S235	99.7	99.7
1	**Ps1027**	HEA160	3,279	S235	99.7	99.7
1	**Ps1028**	HEA160	3,122	S235	94.9	94.9
1	**Ps1029**	IPE180	6,097	S235	114.6	114.6
1	**Ps1030**	IPE180	3,949	S235	74.2	74.2
1	**Ps1031**	IPE180	3,874	S235	72.8	72.8
1	**Ps1032**	IPE200	1,515	S235	33.9	33.9
1	**Ps1033**	IPE200	1,505	S235	33.7	33.7
1	**Ps1034**	IPE200	1,464	S235	32.8	32.8
1	**Ps1035**	IPE200	1,439	S235	32.2	32.2
1	**Ps1036**	IPE200	90	S235	2	2
1	**Ps1037**	IPE200	80	S235	1.8	1.8
1	**Ps1038**	IPE220	2,843	S235	74.5	74.5
1	**Ps1039**	IPE220	1,878	S235	49.2	49.2
1	**Ps1040**	RHS50x5	1,972	S235	13.5	13.5
80	*TOTAL*				*TOTAL*	4,427
		Placi				
92	**Ps1041**	PL 10x70x132	132	S235	0.7	63.8
46	**Ps1042**	PL 10x50x199.6	200	S235	0.8	34.6
23	**Ps1043**	PL 10x140x375.27	375	S235	4.1	94.9
16	**Ps1044**	PL 10x140x220	220	S235	2.4	38.7
16	**Ps1045**	PL 10x142x205	205	S235	2.3	36.6
16	**Ps1046**	PL 10x70x190	190	S235	1	16.4
16	**Ps1047**	PL 15x212x220	220	S235	5.5	87.9
13	**Ps1048**	PL 10x110x248.55	249	S235	2.1	27.9
13	**Ps1049**	PL 10x99.64x220.01	220	S235	1	13.6
10	**Ps1050**	PL 10x104.69x210.45	210	S235	1.1	10.5
10	**Ps1051**	PL 10x110x237.52	238	S235	2.1	20.5
10	**Ps1052**	PL 8x47.2x183	183	S235	0.5	5.2
8	**Ps1053**	PL 10x120x120	120	S235	1	8.2
8	**Ps1054**	PL 8x50x199.6	200	S235	0.6	4.8
6	**Ps1055**	PL 10x120x220	220	S235	2.1	12.4
5	**Ps1056**	PL 10x140x170.22	170	S235	1.9	9.4
4	**Ps1057**	PL 10x100x250	250	S235	2	7.9
4	**Ps1058**	PL 10x120x120	120	S235	1	4.1
4	**Ps1059**	PL 10x120x120	120	S235	1	4.1
4	**Ps1060**	PL 10x140x220	220	S235	2.4	9.7
4	**Ps1061**	PL 10x140x375	375	S235	4.1	16.5
4	**Ps1062**	PL 10x141x188	188	S235	1.2	4.6
4	**Ps1063**	PL 10x142x360	360	S235	4	16.1
4	**Ps1064**	PL 5x40x92	92	S235	0.1	0.6
4	**Ps1065**	PL 8x42.85x164	164	S235	0.4	1.7
3	**Ps1066**	PL 10x140x190	190	S235	2.1	6.3
3	**Ps1067**	PL 10x140x190	190	S235	2.1	6.3
2	**Ps1068**	PL 10x120x220	220	S235	2.1	4.1
2	**Ps1069**	PL 10x140x170	170	S235	1.9	3.7
2	**Ps1070**	PL 10x140x190	190	S235	2.1	4.2
2	**Ps1071**	PL 10x140x190.25	190	S235	2.1	4.2
2	**Ps1072**	PL 10x140x218.06	218	S235	2.3	4.6
2	**Ps1073**	PL 10x140x218.06	218	S235	2.3	4.6
2	**Ps1074**	PL 10x140x220	220	S235	2.4	4.8
2	**Ps1075**	PL 10x140x225.27	225	S235	2.5	5
2	**Ps1076**	PL 10x142x205	205	S235	2.3	4.6
2	**Ps1077**	PL 10x175x200	200	S235	2.5	4.9
2	**Ps1078**	PL 15x140x220	220	S235	3.6	7.3
2	**Ps1079**	PL 15x160x240	240	S235	4.5	9
2	**Ps1080**	PL 15x90x170	170	S235	1.8	3.6
2	**Ps1081**	PL 5x112x112.15	112	S235	0.5	1
2	**Ps1082**	PL 8x52.05x201.6	202	S235	0.6	1.3
1	**Ps1083**	PL 10x140x190	190	S235	2.1	2.1
1	**Ps1084**	PL 10x140x190	190	S235	2.1	2.1
1	**Ps1085**	PL 10x140x210	210	S235	2.3	2.3
383	*TOTAL*				*TOTAL*	636.6
		Suruburi				
664		washer EN 14399-6 - 16		300 HV	0	9.7
332		Hexagon nut EN 14399-3 M16 - 8 HR		8	0	0
326		Hexagon bolt EN 14399-3 16 x 50 - 8.8 HR	50	8.8	0.1	39.4
4		Hexagon bolt EN 14399-3 16 x 55 - 8.8 HR	55	8.8	0.1	0.5
2		Hexagon bolt EN 14399-3 16 x 130 - 8.8 HR	130	8.8	0.2	0.5
1328	*TOTAL*				*TOTAL*	50.1

GREUTATE TOTALA	5,113.70	kg
GRUND+ELECTROZ (5%)	255.69	kg
TOTAL GENERAL	5,370.00	kg

MATERIALE:

Otel - SR-EN 10025 -2 : 2006

S235

Organe de asamblare: conform listelor de cantitati

1.CONFORM "NORMATIVULUI PRIVIND CALITATEA IMBINARILOR SUDATE DIN OTEL A CONSTRUCTIILOR CIVILE, INDUSTRIALE SI AGRICOLE" - C150/99:

a) CATEGORIA DE EXECUTIE A ELEMENTELOR ESTE "B" CONFORM PUNCT. 2.14b;

b) CONDITIILE DE CALITATE PENTRU LAMINATE DIN OTEL, PENTRU IMBINARILE SUDATE SI PENTRU MATERIALELE DE SUDARE SE VOR INCADRA IN NIVELUL "B" DE ACCEPTARE CONFORM TABELELOR 1, 2 SI 4;

c) OPERATIILE DE DEBITARE A PIESELOR, PRECUM SI CELE DE PRELUCRARE A MARGINILOR LIBERE SI A ROSTURILOR PENTRU SUDARE TREBUIE SA RESPECTE CONDITIILE PREVAZUTE IN TABELUL 3, DIFERENTIATE PE NIVELURILE DE ACCEPTARE A IMBINARILOR SUDATE;

2. CLASA DE ABATERI LIMITA LA DIMENSIUNILE IMBINARILOR SUDATE ESTE "B" CONFORM SR EN ISO-13920/98;

3. CONDITIILE TEHNICE DE CALITATE VOR RESPECTA PREVEDERILE STAS 767/0-88;

4. PROTECTIA ANTICOROZIVA A STRUCTURII METALICE SE VA REALIZA PRIN VOPSIRE

ORDINUL ARHITECTILOR DIN ROMÂNIA 6014 Mihai GRAJDEANU Arhitect - șef de semnătură

Clasa de importanta: I
Categoria de importanta: B
Grad de rezistenta la foc: II

VERIFICATOR			CERINTA A	REFERAT NR./DATA	
	S.C. COMPASSARCH S.R.L.		CUI 37408549 J12/1713/2017	Beneficiar: CONSILIUL JUDETEAN ARGES	PROIECT NR. 128/2020
	NUME	SEMNATURA	SCARA 1:50 1:10	Titlu Proiect: EXTINDERE, MODERNIZARE SI DOTARE SPATII DE URGENTA SPITALUL DE PEDIATRIE PITESTI	Faza DTAC
SEF PROIECT	arh. Mihai Grajdeanu			Amplasament: str. Dacia, nr.1, oras Pitesti, jud. Arges	Format A1
PROIECTAT	ing. Scutaru Ciprian Sebastian		2020	Titlul planse: VEDERE 3D STRUCTURA METALICA	R2.1
DESENAT	ing. Vlad Andrei Antonoae				

DOCUMENTUL CERERII, REPREZINTA PROPRIETATE INTELECTUALA A COMPANIEI S.C. COMPASSARCH SRL. TRANSMITEREA SAU REPRODUCEREA INTEGRALA SAU PARTIALA, FARA APROBAREA SCRISA A COMPANIEI S.C. COMPASSARCH SRL SE SANCTIONEAZA CONFORM LEGII NR 8/1996

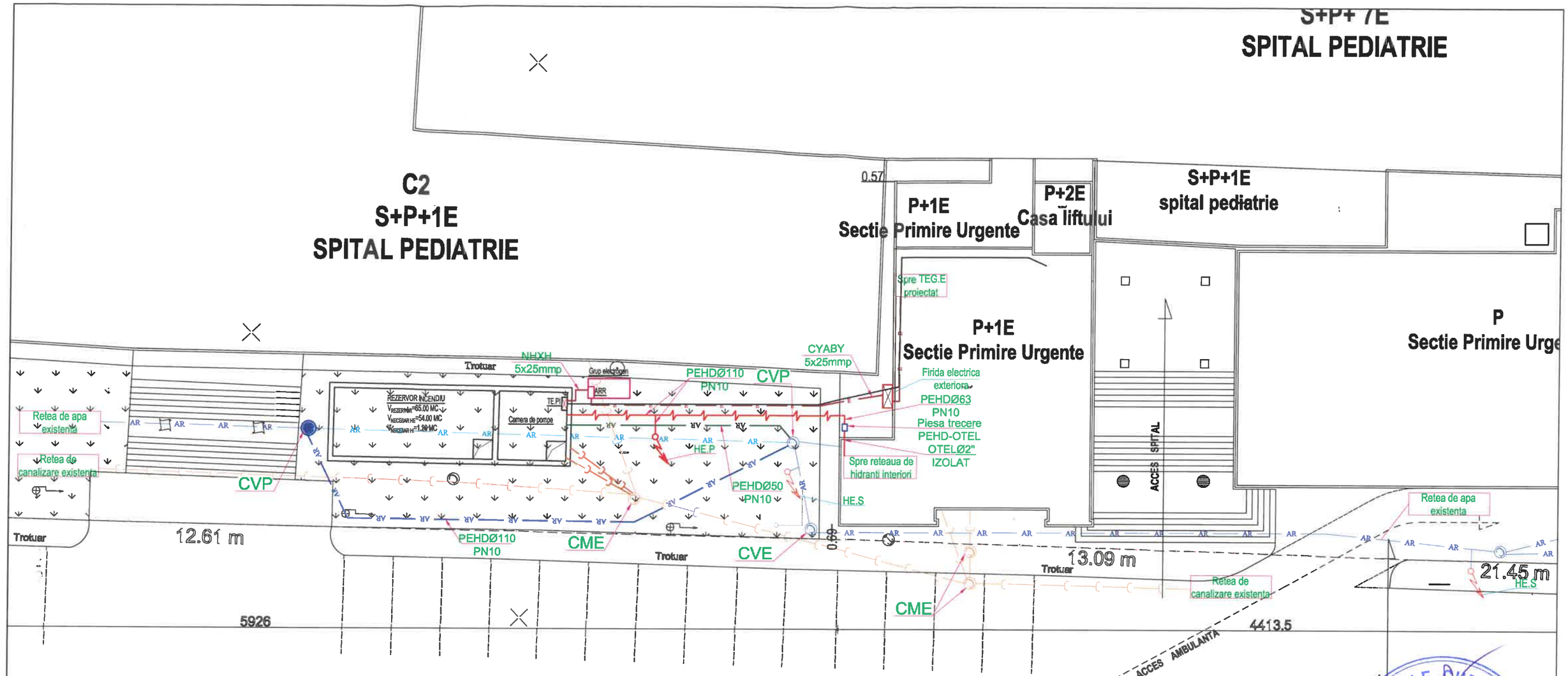

LEGENDA:

CVE - camin de vane (existent)
CVP - camin de vane (propus)
CME - camin canalizare menajera (existent)
HE.P. - hidrant exterior supratеran (propus)
HE.S. - hidrant exterior subteran (existent)
- conducta PEHD, montata subteran (propusa)
- conducta PEHD, montata subteran (existenta-propusa a se devia)
- conducta PEHD Ø50 PN10, alimentare rezervor pentru incendiu, montata subteran pe pat de nisip (proiectata)
- conducta canalizare menajera, montata subteran (existenta)
- conducta canalizare menajera, montata subteran (proiectata)
- cablu energie electrica, montat subteran pe pat de nisip
- conducta PEHD alimentare hidranti interiori+exteriori, montata subteran pe pat de nisip (proiectata)

Nota:
Conductele de canalizare ape menajere si alimentare cu apa la iesire respectiv intrare in cladire se vor monta sub cota de inghet (-90cm) fata de cota terenului amenajat.

PETRESCU E. GHEORGHE
ROMÂNIA MLPTL
NR. 05845
Is
A; B; C; D; E; F
INGINER VERIFICATOR PROIECTE

S.C. COMPASSARCH S.R.L. C.U.I. 37408549 J12/1772/2017

ORDINUL ARHITECTILOR DIN ROMÂNIA
6014
Mihai GRAJDEANU
Arhitect cu drept de semnătură

PROIECTANT GENERAL S.C. COMPASSARCH S.R.L.

Verificator - certif. de atest.	Nume	Semnatura	Cerinta	Referat de verificare	Nr./data
Verificator					nr. /

PROIECTANT SPECIALITATEA INSTALATII
S.C. PRIM PROIECT S.R.L.
J22/716/2007; C.U.I. RO 21333970;
str. Soficu, nr.9, IASI; Tel: 0756032464;

Titlu proiect: EXTINDERE, MODERNIZARE SI DOTARE SPATII DE URGENTA SPITALUL DE PEDIATRIE PITESTI
Amplasament: str. Dacia, nr.1, mun Pitesti, jud. Arges
Faza: D.T.A.C.

Specificatie	Nume	Semnatura	Scara
SEF PROIECT	arh. Mihai GRAJDEANU		1:200
PROIECTAT	ing. Daniel GEANOPOL		Data: 2020
DESENAT	ing. Alexandru BREAUR		

Beneficiar: CONSILIUL JUDETEAN ARGES
Pr. nr 0109/2020
Titlu plansa: PLAN COORDONATOR RETELE
Plansa H0

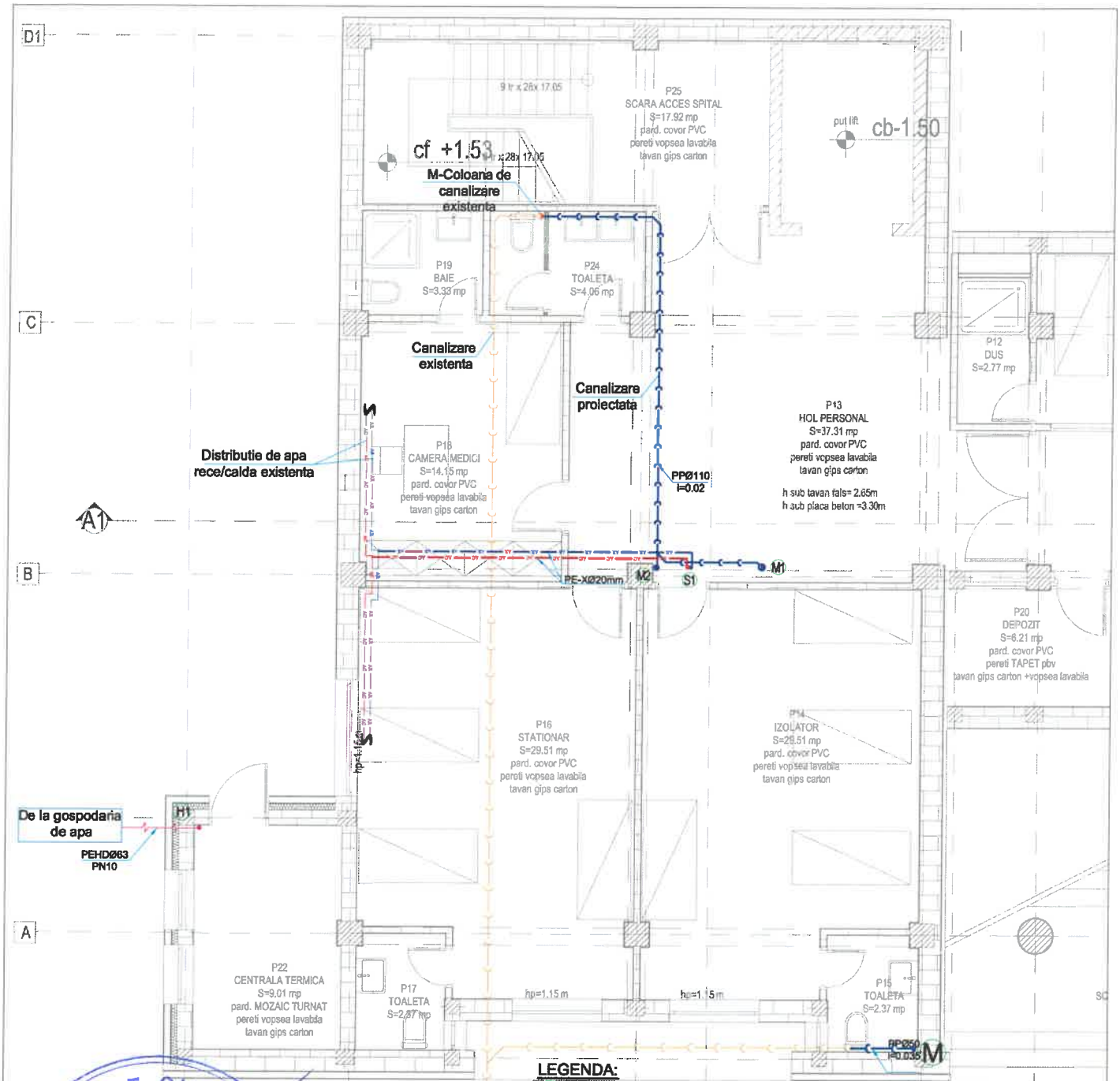

LEGENDA:

- M1 -coloana canalizare ape uzate menajere
- S1 -coloana apa rece/calda
- H1 -coloana hidranti interiori
- -conducte apa rece/calda/recirculare din polietilena tip PE-X, izolate, montate in sapa (proiecte);
- -conducte apa rece/calda din polipropilena tip PPR, montate la tavanul parterului (existente);
- -conducta de canalizare ape uzate menajere din polipropilena ignifuga PP, montata in sapa(proiectata);
- -conducta de canalizare ape uzate menajere din polipropilena ignifuga PP, montata la tavan(proiectata);
- -conducta de canalizare ape uzate menajere din polipropilena ignifuga PP, montata in sapa(existenta);
- -conducta din polietilena de inalta densitate tip PEHD de alimentare a instalatiei de hidranti interiori, montata subteran.

NOTA:

Prezenta plansa se va citi impreuna cu celelalte planse de instalatii sanitare si cu plansele tuturor instalatiilor proiectate pentru corelarea lor.

Spre caminul de canalizare existent

ORDINUL ARHITECȚILOR DIN ROMÂNIA
6014
Mihai GRAJDEANU
Arhitect cu drept de semnătură

PETRESCU E. GHEORGHE
ROMÂNIA MLPTL
NR. 05845 Is
A; B; C; D; E; F
INGINER VERIFICATOR PROIECTE

S.C. COMPASSARCH S.R.L. C.U.I. 37408549 JUD. ARGEȘ

PROIECTANT GENERAL: S.C. COMPASSARCH S.R.L.

Verificator - certif. de atest.	Nume	Semnatura	Cerinta	Referat de verificare	Nr./data
Verificator					nr. /

PROIECTANT SPECIALITATEA INSTALATII S.C. PRIM PROIECT S.R.L. J22/716/2007; C.U.I. RO 21333970; str. Soficu, nr.9, IASI; Tel: 0756032464;		Titlu proiect: EXTINDERE, MODERNIZARE SI DOTARE SPATII DE URGENTA SPITALUL DE PEDIATRIE PITESTI Amplasament: str. Dacia, nr.1, mun Pitesti, jud. Arges	Faza D.T.A.C.
Specificatie	Nume	Semnatura	Scara 1:100	Beneficiar: CONSILIUL JUDETEAN ARGES	Pr. nr 0109/2020
SEF PROIECT	arh. Mihai GRAJDEANU				
PROIECTAT	ing. Daniel GEANOPOL		Data: 2020	Titlu plansa: INSTALATII SANITARE PLAN PARTER	Plansa S1
DESENAT	ing. Alexandru BREAUR				

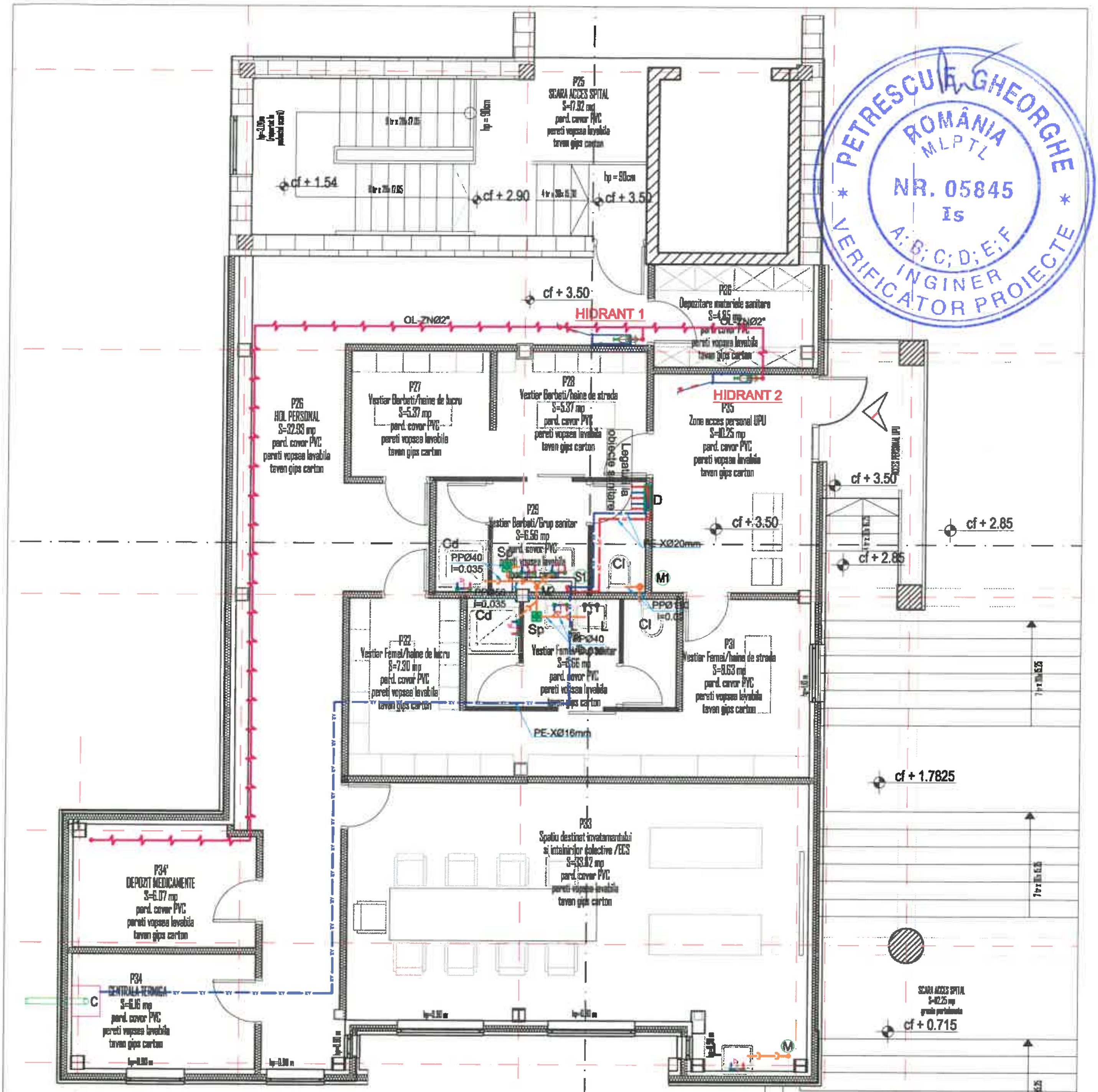

LEGENDA:

- D -distribuitor apa rece/calda
- Cl -closet
- L -lavoar
- Cd -cabina de dus
- Sp -sifon pardoseala
- M1 -coloana canalizare ape uzate menajere
- S1 -coloana apa rece/calda
- H1 -coloana hidranti interiori
- -hidrant interior echipat cu furtun plat, Q=2.1 l/s

- -conducte apa rece/calda/recirculare din polietilena tip PE-X, izolate, montate in sapa (proiecte);
- -conducta de canalizare ape uzate menajere din polipropilena ignifuga PP, montata in sapa(proiectata);
- -conducta de canalizare ape uzate menajere din polipropilena ignifuga PP, montata la tavan(proiectata);
- -conducta din otel zincat, instalatie de hidranti interiori montata la tavan;

NOTA:
Prezenta plansa se va citi impreuna cu celelalte planse de instalatii sanitare si cu plansele tuturor instalatiilor proiectate pentru corelarea lor.

ORDINUL ARHITECTILOR DIN ROMÂNIA 6014 Mihai GRAJDEANU Arhitect cu drept de semnătură

COMPASSARCH S.R.L. C.U.I. 37408540 J12/713/2017 FLORESTI, Jud. CLUJ

PROIECTANT GENERAL: S.C. COMPASSARCH S.R.L.

Verificator - certif. de atest.	Nume	Semnatura	Cerinta	Referat de verificare	Nr./data
Verificator					nr. /

PROIECTANT SPECIALITATEA INSTALATII S.C. PRIM PROIECT S.R.L. J22/716/2007; C.U.I. RO 21333970; str. Soficu, nr.9, IASI, Tel: 0756032464;				Titlu proiect: EXTINDERE, MODERNIZARE SI DOTARE SPATII DE URGENTA SPITALUL DE PEDIATRIE PITESTI Amplasament: str. Dacia, nr.1, mun Pitesti, jud. Arges	Faza D.T.A.C.
Specificatie	Nume	Semnatura	Scara 1:100	Beneficiar: CONSILIUL JUDETEAN ARGES	Pr. nr 0109/2020
SEF PROIECT	arh. Mihai GRAJDEANU				
PROIECTAT	ing. Daniel GEANOPOL		Data: 2020	Titlu plansa: INSTALATII SANITARE PLAN ETAJ 1	Plansa S2
DESENAT	ing. Alexandru BREAUR				

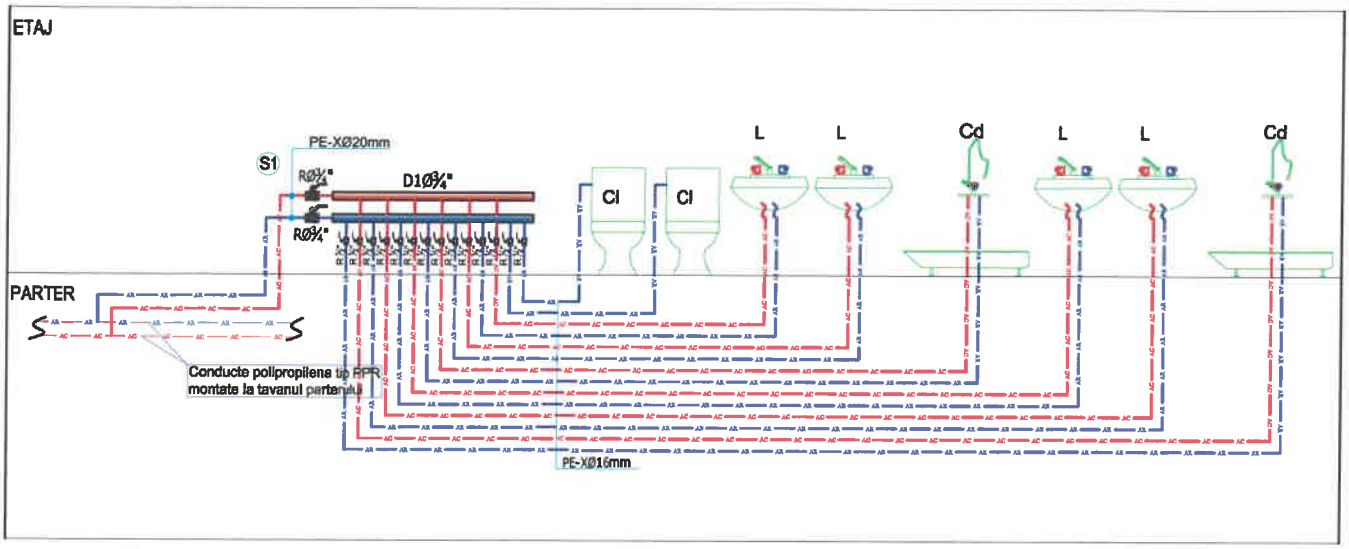

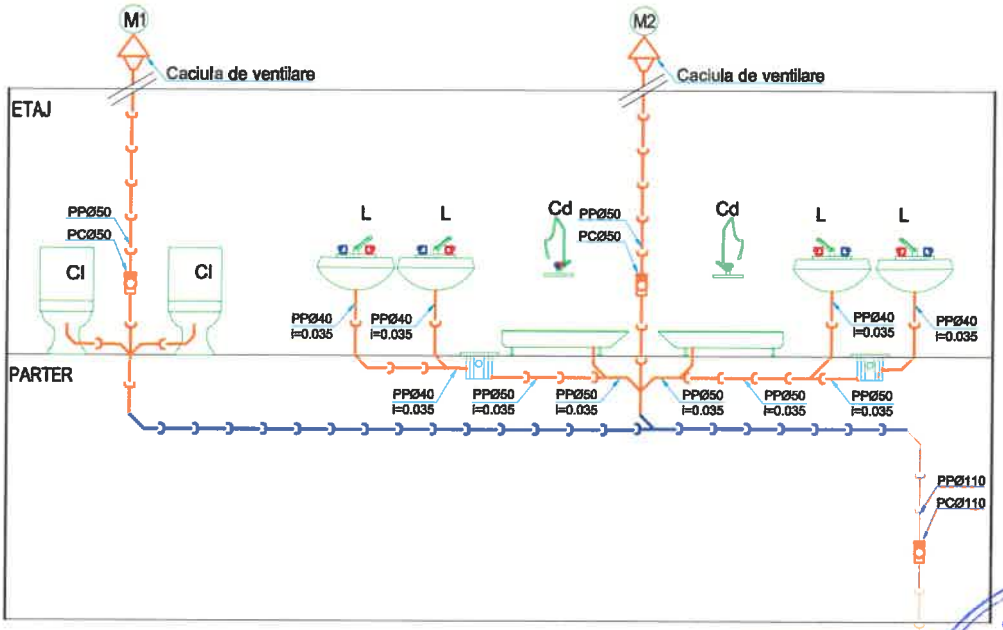

LEGENDA:

- Cl -closet
- L -lavoar
- Cd -cabina de dus
- Sp -sifon pardoseala
- M1 -coloana canalizare ape uzate menajere
- S1 -coloana apa rece/calda
- -conducte apa rece/calda/recirculare din polietilena tip PE-X, izolate, montate in sapa (proiecte);
- -conducte apa rece/calda din polipropilena tip PPR, montate la tavanul parterului (existente);
- -conducta de canalizare ape uzate menajere din polipropilena ignifuga PP, montata in sapa(proiectata);
- -conducta de canalizare ape uzate menajere din polipropilena ignifuga PP, montata la tavan(proiectata);
- -conducta de canalizare ape uzate menajere din polipropilena ignifuga PP, montata in sapa(existenta).

NOTA:

Prezenta plansa se va citi impreuna plansele S1, S2 si cu plansele tuturor instalatiilor proiectate pentru corelarea lor.

PETRESCU E. GHEORGHE ROMÂNIA MLPTL NR. 05845 Is A; B; C; D; E; F INGINER VERIFICATOR PROIECTE

ORDINUL ARHITECȚILOR DIN ROMÂNIA 6014 Mihai GRAJDEANU Autorizat cu drept de semnătură

S.C. COMPASSARCH S.R.L. C.U.I. 37408549 FLORESTI, jud. CLUJ

PROIECTANT GENERAL: S.C. COMPASSARCH S.R.L.

Verificator certif. de atest.	Nume	Semnatura	Cerinta	Referat de verificare	Nr./data
Verificator					nr. /

PROIECTANT SPECIALITATEA INSTALATII S.C. PRIM PROIECT S.R.L. J22/716/2007; C.U.I. RO 21333970; str. Soficu, nr.9, IASI; Tel: 0756032464;	Titlu proiect: EXTINDERE, MODERNIZARE SI DOTARE SPATII DE URGENTA SPITALUL DE PEDIATRIE PITESTI Amplasament: str. Dacia, nr.1, mun Pitesti, jud. Arges		Faza D.T.A.C.
	Beneficiar: CONSILIUL JUDETEAN ARGES		Pr. nr 0109/2020
	Titlu plansa: INSTALATII SANITARE SCHEMA		Plansa S3

Specificatie	Nume	Semnatura	Scara
SEF PROIECT	arh. Mihai GRAJDEANU		-
PROIECTAT	ing. Daniel GEANOPOL		Data: 2020
DESENAT	ing. Alexandru BREAUR		

PRIM PROIECT S.R.L. J22/716/2007 CUI RO21333970 IASI ROMANIA

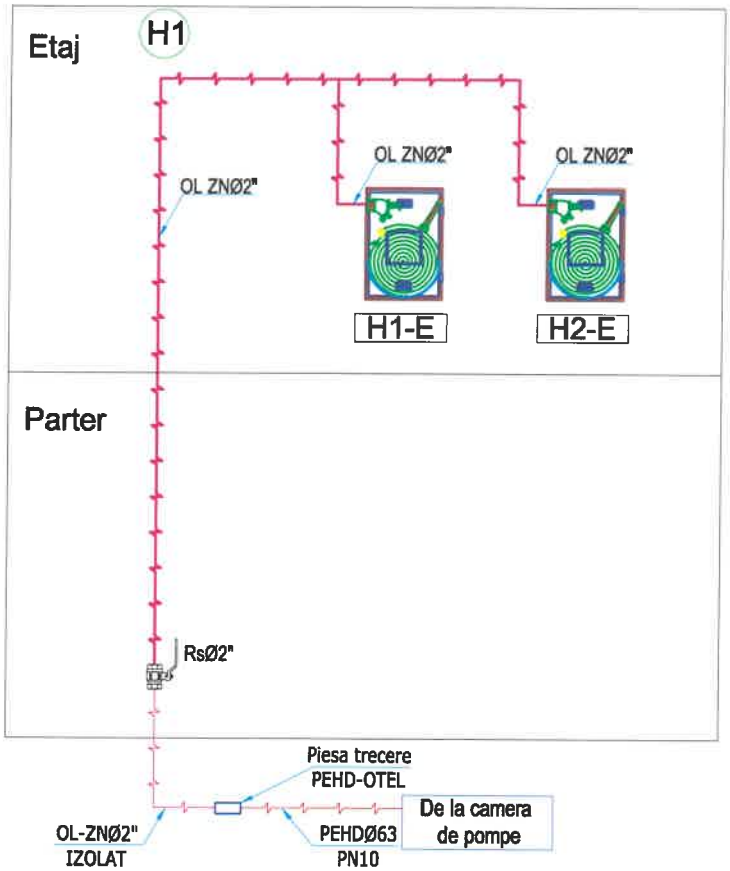

PETRESCU E. GEORGHE
ROMÂNIA
MLPTL
NR. 05845
Is
A; B; C; D; E; F
INGINER
VERIFICATOR PROIECTE

LEGENDA:

- -conducta din otel zincat izolat, montata subteran
- -conducta polietilena de inalta densitate tip PEHD, montata subteran
- -conducta otel zincat, distributie cu apa hidranti interiori
- H1 -coloana hidranti interiori
- Rs -robinet sigilat in pozitia deschisa
- -hidrant interior echipat cu furtun plat, Q=2.1 l/s

NOTA:
Prezenta plansa se va citi impreuna plansele S1, S2 si cu plansele tuturor instalatiilor proiectate pentru corelarea lor.

S.C. COMPASSARCH S.R.L. C.U.I. 37408549 J12/1213/2017 FLORESTI, JUD. CLUJ

ORDINUL ARHITECTILOR DIN ROMÂNIA
6014
Mihai GRAJDEANU
Arhitect cu drept de semnătură

PROIECTANT GENERAL: S.C. COMPASSARCH S.R.L.

Verificator - certif. de atest.	Nume	Semnatura	Cerinta	Referat de verificare	Nr./data
Verificator					nr. /

PROIECTANT SPECIALITATEA INSTALATII S.C. PRIM PROIECT S.R.L. J22/716/2007; C.U.I. RO 21333970; str. Soficu, nr.9, IASI; Tel: 0756032464;				Titlu proiect: EXTINDERE, MODERNIZARE SI DOTARE SPATII DE URGENTA SPITALUL DE PEDIATRIE PITESTI Amplasament: str. Dacia, nr.1, mun Pitesti, jud. Arges	Faza D.T.A.C.
Specificatie	Nume	Semnatura	Scara	Beneficiar: CONSILIUL JUDETEAN ARGES	Pr. nr 0109/2020
SEF PROIECT	arh. Mihai GRAJDEANU		-		
PROIECTAT	ing. Daniel GEANOPOL		Data: 2020	Titlu plansa: INSTALATII SANITARE SCHEMA HIDRANTI INTERIORI	Plansa S4
DESENAT	ing. Alexandru BREAUR				

PRIM PROIECT S.R.L.

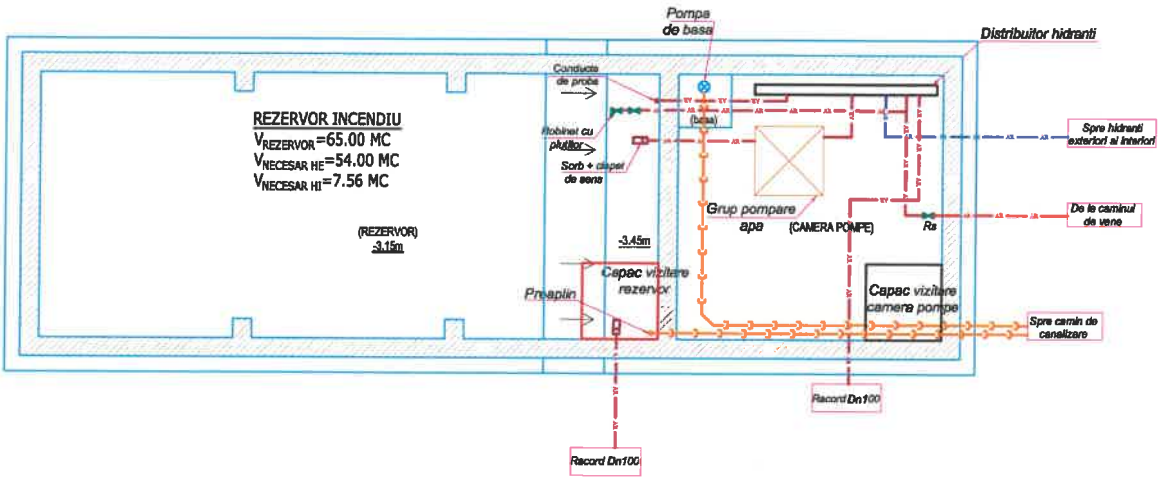

LEGENDA:

Rs - Robinet sectionare

- Conducta din polietilena de inalta densitate tip PEHD canalizare
- Conducta Otel cu apa
- Conducta din polietilena de inalta densitate tip PEHD alimentare cu apa
- Conducta din polietilena de inalta densitate tip PEHD alimentare cu apa a hidrantilor exteriori si interiori

NOTA:

Prezenta plansa se va citi impreuna plansa IS1, E5 si cu plansele tuturor instalatiilor proiectate pentru corelarea lor.

PETRESCU E. GHEORGHE ROMÂNIA MLPTL NR. 05845 Is A; B; C; D; E; F INGINER VERIFICATOR PROIECTE

S.C. COMPASSARCH S.R.L. C.U.I. 37408549 FLORESTI, JUD. CLUJ

ORDINUL ARHITECȚILOR DIN ROMÂNIA 6014 Mihai GRAJDEANU Arhitect cu drept de semnătură

PROIECTANT GENERAL: S.C. COMPASSARCH S.R.L.

Verificator - certif. de atest.	Nume	Semnatura	Cerinta	Referat de verificare	Nr./data
Verificator					nr. /

PROIECTANT SPECIALITATEA INSTALATII
S.C. PRIM PROIECT S.R.L.
J22/716/2007; C.U.I. RO 21333970;
str. Soficu, nr.9, IASI; Tel: 0756032464;

Titlu proiect: EXTINDERE, MODERNIZARE SI DOTARE SPATII DE URGENTA SPITALUL DE PEDIATRIE PITESTI

Amplasament: str. Dacia, nr.1, mun Pitesti, jud. Arges

Faza: D.T.A.C.

Specificatie	Nume	Semnatura	Scara	Beneficiar: CONSILIUL JUDETEAN ARGES	Pr. nr
SEF PROIECT	arh. Mihai GRAJDEANU		1:100		0109/2020
PROIECTAT	ing. Daniel GEANOPOL		Data: 2020	Titlu plansa: INSTALATII SANITARE-STINGERE INCENDIU PLAN GOSPODARIE DE APA PENTRU INCENDIU	Plansa IS1
DESENAT	ing. Alexandru BREAUR				

PRIM PROIECT S.R.L. ROMÂNIA

LEGENDA SEMNALIZARE NIVELE:

N1 - NIVEL NORMAL UMPLERE REZERVOR INCENDIU - SEMNALIZARE OPTICA
N2 - NIVEL DESCHIDERE VANA ELECTRICA ALIMENTARE REZERVOR INCENDIU - SEMNALIZARE OPTICA
N3 - NIVEL EPUIZARE REZERVA APA HIDRANTI - SEMNALIZARE OPTICA SI SONORA
N4 - NIVEL EPUIZARE TOTALA REZERVA APA INCENDIU - SEMNALIZARE OPTICA SI SONORA, BLOCARE POMPE INCENDIU
N5 - NIVEL DEFECT ALIMENTARE (APA LA PREAPLIN - SEMNALIZARE OPTICA SI SONORA

REZERVA INCENDIU:
VOLUM NECESAR HIDRANTI EXTERIORI = 54.00 MC
VOLUM NECESAR HIDRANTI INTERIORI = 7.56 MC
VOLUM REZERVOR INCENDIU = 65 MC

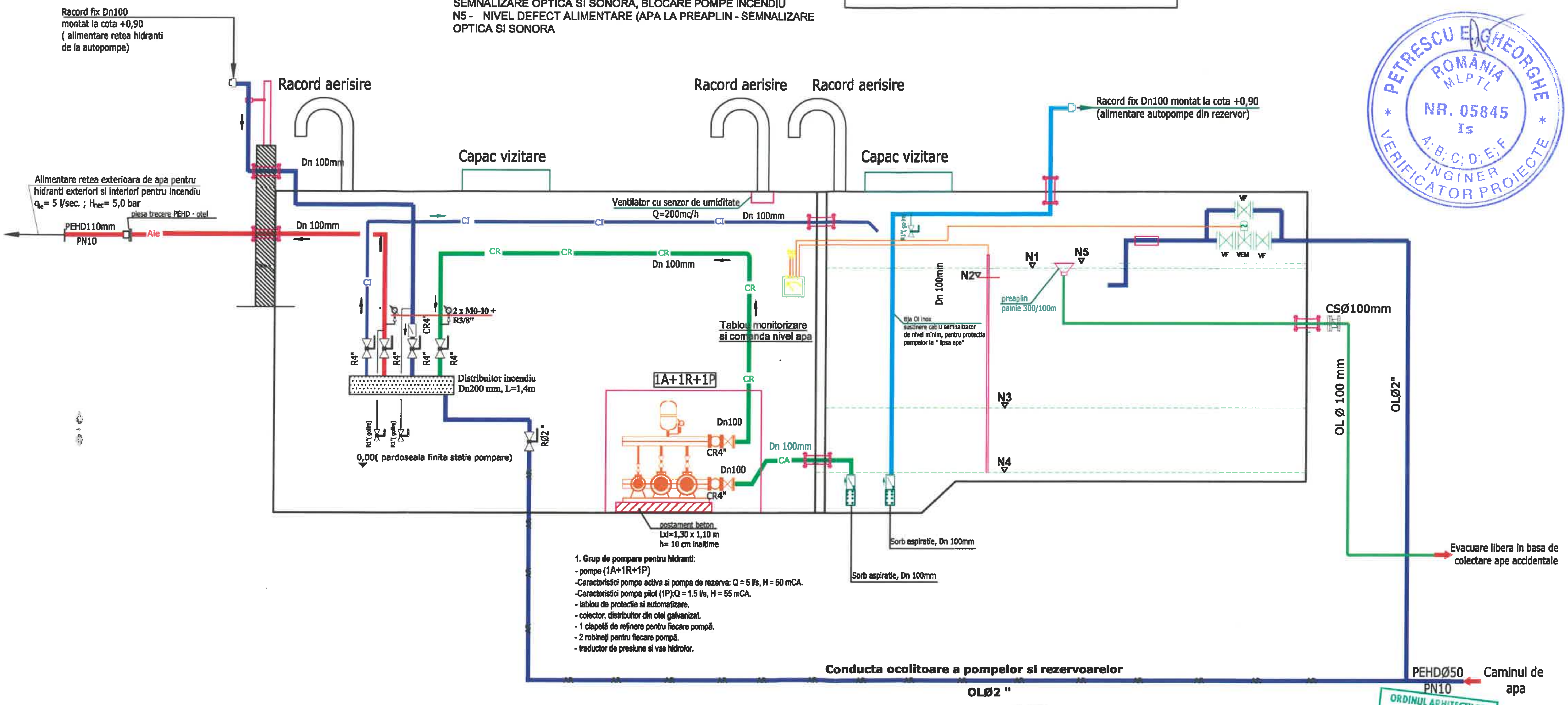

LEGENDA:

- AR — Conducta apa rece potabila, alimentare de la reteaua publica
- CA — Conducta aspiratie pompe de incendiu din rezervor
- CR — Conducta refulare pompe de incendiu spre distribuitorul apa incendiu exterior
- Aie — Retea de distributie apa incendiu
- CI — Conducta intoarcere apa spre rezervor, pentru manevre periodice de functionare a grupului de pompare
- Ccp — Conducta preaplin rezervor

PROIECTANT GENERAL S.C. COMPASSARCH S.R.L.

Verificator - certif. de atest.	Nume	Semnatura	Cerinta	Referat de verificare	Nr./data
Verificator					nr. /

PROIECTANT SPECIALITATEA INSTALATII S.C. PRIM PROIECT S.R.L. J22/716/2007; C.U.I. RO 21333970; str. Soficu, nr.9, IASI; Tel: 0756032464;	Titlu proiect: EXTINDERE, MODERNIZARE SI DOTARE SPATII DE URGENTA SPITALUL DE PEDIATRIE PITESTI Amplasament: str. Dacia, nr.1, mun Pitesti, jud. Arges	Faza D.T.A.C.

Specificatie	Nume	Semnatura	Scara	Beneficiar: CONSILIUL JUDETEAN ARGES	Pr. nr 0109/2020
SEF PROIECT	arh. Mihai GRAJDEANU		-		
PROIECTAT	ing. Daniel GEANOPOL		Data: 2020	Titlu plansa: INSTALATII SANITARE-STINGERE INCENDIU SCHEMA GOSPODARIE DE APA PENTRU INCENDIU	Plansa IS1
DESENAT	ing. Alexandru BREAUR				

135

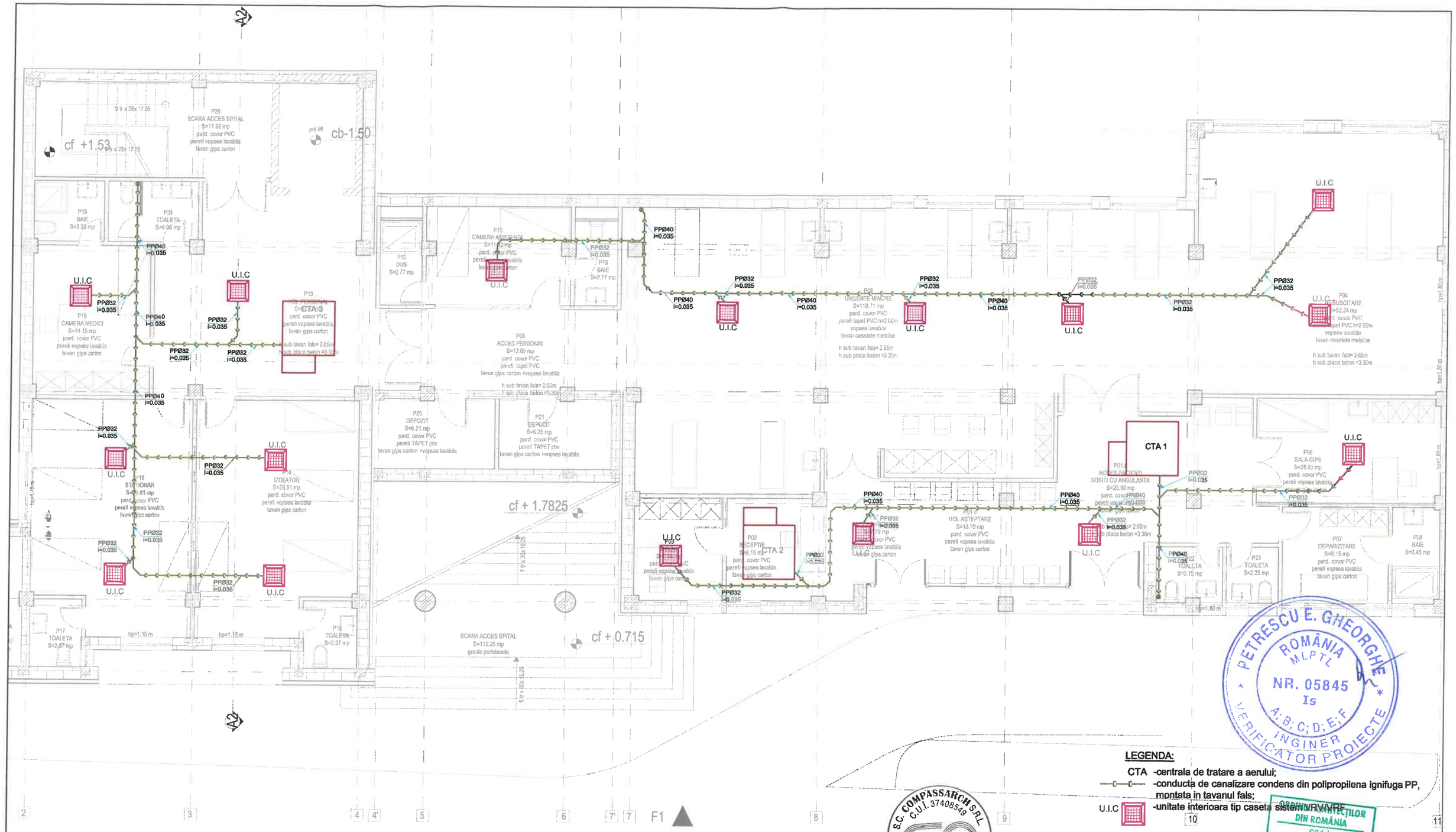

LEGENDA:

CTA -centrala de tratare a aerului;

—c—c— -conducta de canalizare condens din polipropilena ignifuga PP, montata in tavanul fals;

U.I.C -unitate interioara tip caseta sistem VRV/VRF

PETRESCU E. GHEORGHE
ROMÂNIA MLPTL
NR. 05845
Is
A; B; C; D; E; F
INGINER
VERIFICATOR PROIECTE

S.C. COMPASSARCH S.R.L. C.U.I. 37408549 PITESTI, Jud. Arges

ORDINUL ARHITECTILOR DIN ROMÂNIA
6014
Mihai GRAJDEANU
Arhitect cu dreptul de semnătură

PROIECTANT GENERAL: S.C. COMPASSARCH S.R.L.

Verificator - certif. de atest.	Nume	Semnatura	Cerinta	Referat de verificare	Nr./data
Verificator					nr. /

PROIECTANT SPECIALITATEA INSTALATII
S.C. PRIM PROIECT S.R.L.
J22/716/2007; C.U.I. RO 21333970;
str. Soficu, nr.9, IASI; Tel. 0756032464;

Titlu proiect: EXTINDERE, MODERNIZARE SI DOTARE SPATII DE URGENTA SPITALUL DE PEDIATRIE PITESTI

Amplasament: str. Dacia, nr.1, mun Pitesti, jud. Arges

Beneficiar: CONSILIUL JUDETEAN ARGES

Titlu plansa: INSTALATII SANITARE-CONDENS PLAN PARTER

Specificatie	Nume	Semnatura	Scara	Faza	Pr. nr
SEF PROIECT	arh. Mihai GRAJDEANU	PRIM PROIECT S.R.L. IASI-ROMANIA	1:100	D.T.A.C.	0109/2020
PROIECTAT	ing. Daniel GEANOPOL		Data: 2020		Plansa
DESENAT	ing. Alexandru BREAUR				C1

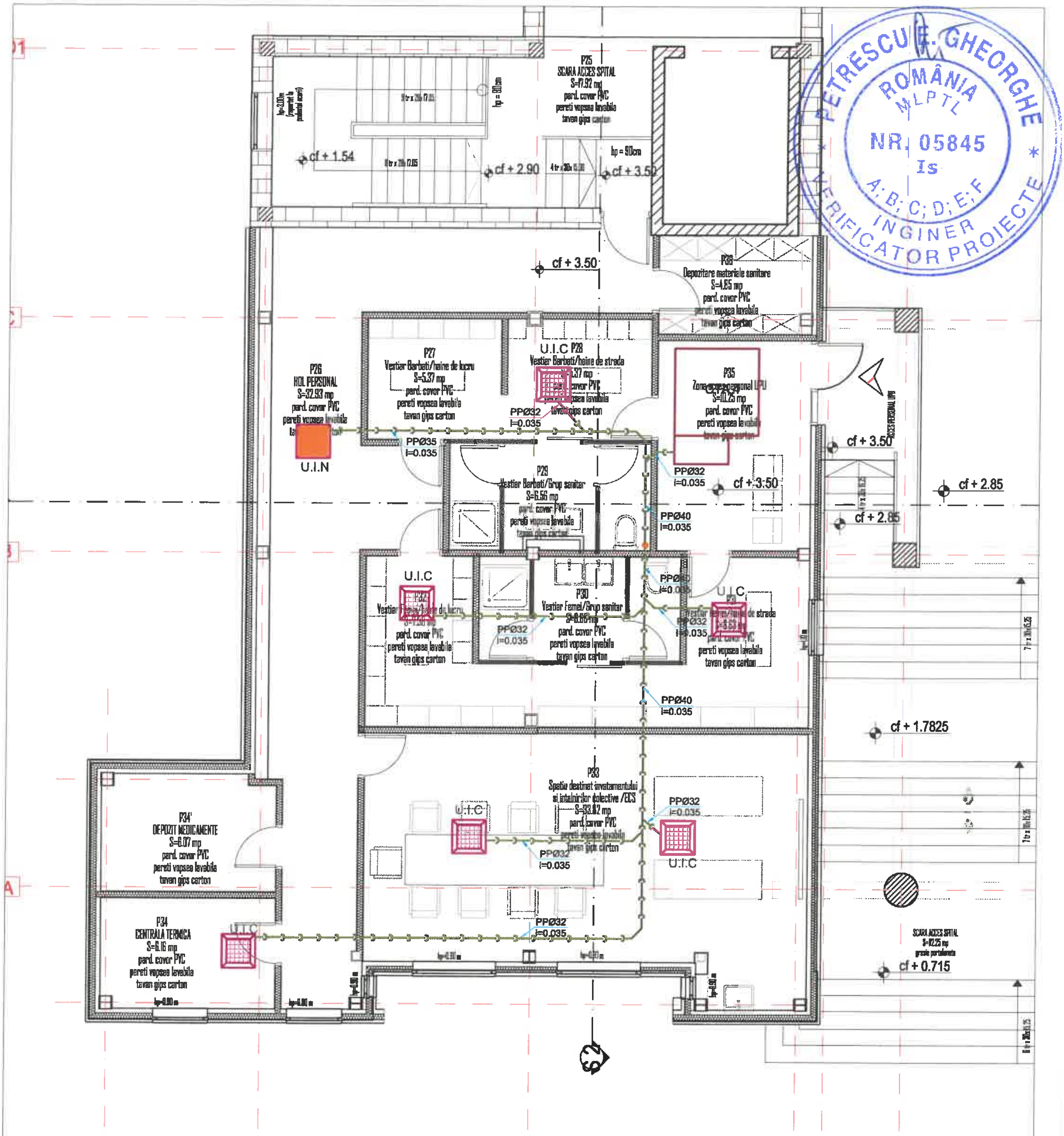

LEGENDA:

CTA -centrala de tratare a aerului;

-conducta de canalizare condens din polipropilena ignifuga PP, montata in tavanul fals;

U.I.C -unitate interioara tip caseta sistem VRV/VRF

U.I.N -unitate interioara necarcasata sistem VRV/VRF

PROIECTANT GENERAL: S.C. COMPASSARCH S.R.L.

Verificator - certif. de atest.	Nume	Semnatura	Cerinta	Referat de verificare	Nr./data
Verificator					nr. /

PROIECTANT SPECIALITATEA INSTALATII
S.C. PRIM PROIECT S.R.L.
J22/716/2007; C.U.I. RO 21333970;
str. Soficu, nr.9, IASI; Tel: 0756032464;

Titlu proiect: EXTINDERE, MODERNIZARE SI DOTARE SPATII DE URGENTA SPITALUL DE PEDIATRIE PITESTI

Amplasament: str. Dacia, nr.1, mun Pitesti, jud. Arges

Faza: D.T.A.C.

Specificatie	Nume	Semnatura	Scara	Beneficiar: CONSILIUL JUDETEAN ARGES	Pr. nr 0109/2020
SEF PROIECT	arh. Mihai GRAJDEANU		1:100		
PROIECTAT	ing. Daniel GEANOPOL		Data:	Titlu plansa: INSTALATII SANITARE-CONDENS PLAN ETAJ 1	Plansa
DESENAT	ing. Alexandru BREAUR		2020		C2

137

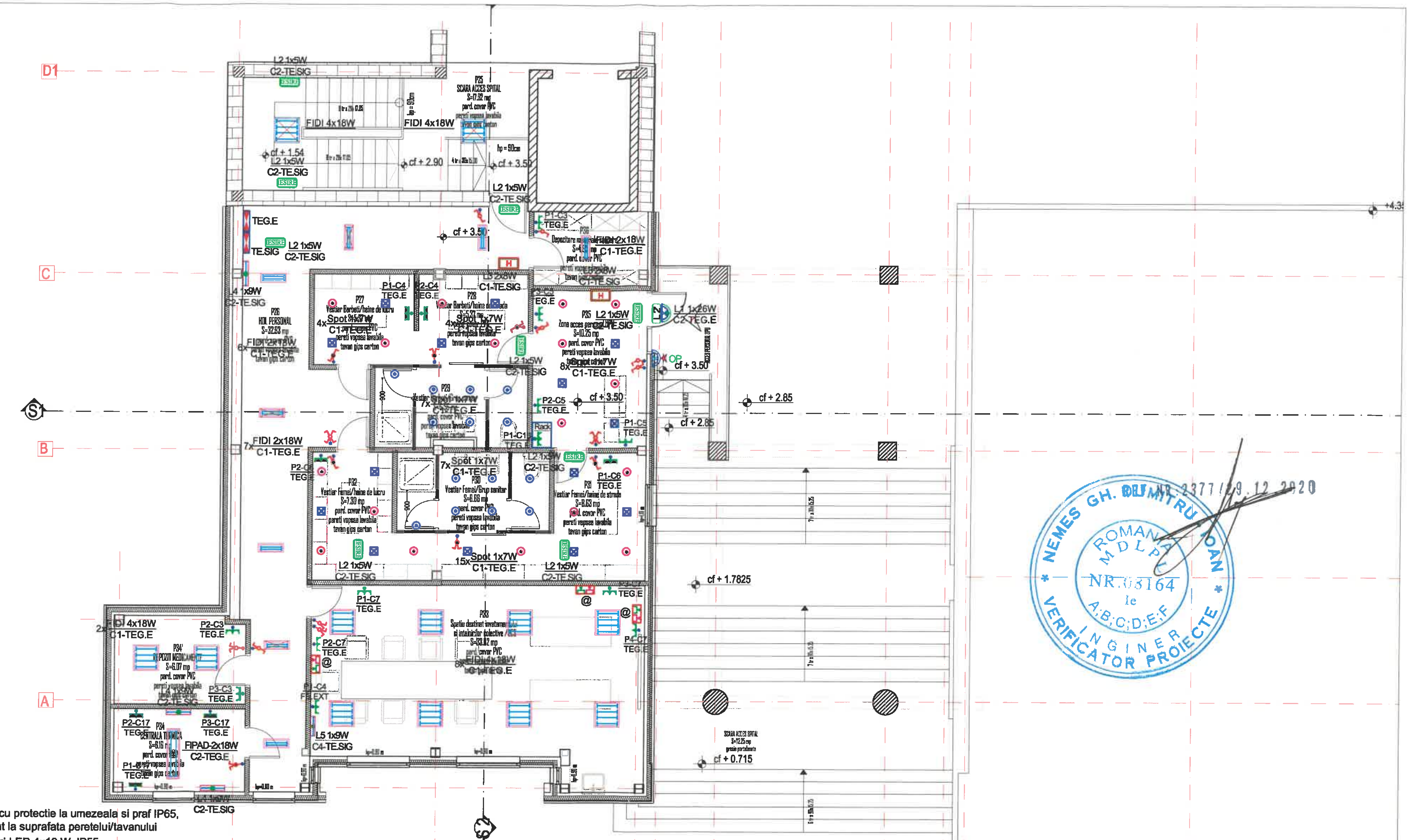

LEGENDĂ:

- Corp de iluminat in constructie etansa cu protectie la umezeala si praf IP65, cu tuburi LED 2x18W 1200mm, montat la suprafata peretelui/tavanului
- Corp de iluminat tip FIDI, dotat cu tuburi LED 4x18 W, IP55, echipat kit de emergenta, 3 ore, pentru iluminat de securitate de **evacuare**
- Corp de iluminat fluorescent tip FIDI 2x18 W echipat kit de emergenta, 3 ore, pentru iluminat de securitate de **evacuare**
- L2'-Corp de iluminat de securitate echipat lampa LED (1x20W) si kit de emergenta, 3 ore, pentru iluminat de securitate de **evacuare**
- Corp de iluminat tip FIDI, dotat cu tuburi LED 4x18 W, IP55
- Corp de iluminat tip spot incastrat cu lampa LED (1x7 W), IP65
- Corp de iluminat tip spot incastrat cu lampa LED (1x7 W), IP65, echipat kit de emergenta, 3 ore, pentru iluminat de securitate de **evacuare**
- Corp de iluminat tip spot incastrat cu lampa LED (1x7 W), IP65
- Corp de iluminat tip FIDI dotat cu tuburi LED 2x18 W, IP 55

L1 - Corp de iluminat de exterior, dotat cu senzor de prezenta si lampa LED (1x26W), IP55
L2-Corp de iluminat de securitate echipat lampa LED (1x5W) si kit de emergenta, 3 ore, pentru iluminat de securitate de **evacuare, IP20**
L3-Corp de iluminat de securitate echipabil lampa LED (2x8W) si kit de emergenta, 1 ora, pentru iluminat de securitate pentru **marcarea hidrantilor, IP20**
L4-Corp de iluminat de securitate echipabil lampa LED (1x9W) si kit de emergenta, autonomie 1 ora, pentru iluminat de securitate pentru **interventii, IP44**
L5-Corp de iluminat de securitate echipabil lampa LED (1x9W) si kit de emergenta, pentru iluminat de siguranta pentru **continuare lucrului, autonomie 1 ora, IP44**

- Priză dublă cu contact de protecție în construcție normală/etanșă I=16A, IP20
- Priză date-voce, IP20
- Intrerupator in constructie normala/etansa I=10 A, IP20
- Comutator in constructie normala/etansa I=10 A, IP20
- Intrerupator cap scara in constructie normala/etansa I=10 A, IP20
- Intrerupator cap cruce in constructie normala/etansa I=10 A, IP20
- Tablou electric general proiectat
- OP -Corp de iluminat pentru alarmare optica (la intrarile destinate accesului fortelor de interventii, conform art. 3.9.1.7 din P 118/3-2015)-alimentat de pe bucla de semnalizare incendiu

NEMES GH. DUMITRU IOAN — ROMANIA MDLPA — NR. 03164 — le A;B;C;D;E;F — INGINER VERIFICATOR PROIECTE — NR. 2377/29.12.2020

S.C. COMPASSARCH S.R.L. — C.U.I. 37408549 — J12/1713/2017 — FLORESTI, CLUJ

ORDINUL ARHITECTILOR DIN ROMÂNIA — 6014 — Mihai GRAJDEANU — Arhitect cu drept de semnătură

PROIECTANT GENERAL: S.C. COMPASSARCH S.R.L.

Verificator - certif. de atest.	Nume	Semnatura	Cerinta	Referat de verificare	Nr./data
Verificator					nr. /

PROIECTANT SPECIALITATEA INSTALATII
S.C. PRIM PROIECT S.R.L.
J22/716/2007; C.U.I. RO 21333970;
str. Soficu, nr.9, IASI; Tel: 0756032464;

Titlu proiect: EXTINDERE, MODERNIZARE SI DOTARE SPATII DE URGENTA SPITALUL DE PEDIATRIE PITESTI
Faza: D.T.A.C.
Amplasament: str. Dacia, nr.1, mun Pitesti, jud. Arges
Beneficiar: CONSILIUL JUDETEAN ARGES
Pr. nr 0109/2020

Specificatie	Nume	Semnatura	Scara
SEF PROIECT	arh. Mihai GRAJDEANU		1:100
PROIECTAT	ing. Daniel GEANOPOL		Data:
DESENAT	ing. Alexandru BREAUR		2020

Titlu plansa: INSTALATII ELECTRICE PLAN ETAJ 1
Plansa E1

138

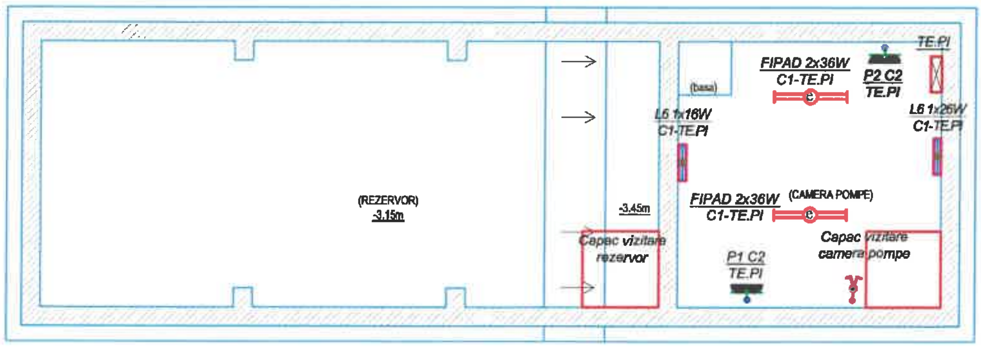

REF. NR. 2377/29.12.2020

NEMES GH. DUMITRU IOAN * VERIFICATOR PROIECTE * ROMANIA M.D.L.P.L. NR.08164 Ie A;B;C;D;E;F INGINER

LEGENDĂ :

L6 -Corp de iluminat de securitate echipabil lampa LED si kit de emergenta, pentru **iluminat de siguranta pentru continuare lucrului**

-Corp de iluminat tip FIPAD 2x18 W, echipat cu lampi cu LED, L=120cm, montat aparent pe tavan

-Comutator in constructie normala/etansa

-Priza dubla,16 A in constructie etansa

ORDINUL ARHITECȚILOR DIN ROMÂNIA 6014 GRAJDEANU Arhitect cu drept de semnătură

S.C. COMPASSARCH S.R.L. C.U.I. 37408549 J12/1713/2017 FLORESTI, jud. CLUJ

PROIECTANT GENERAL: S.C. COMPASSARCH S.R.L.

Verificator - certif. de atest.	Nume	Semnatura	Cerinta	Referat de verificare	Nr./data
Verificator					nr. /
PROIECTANT SPECIALITATEA INSTALATII S.C. PRIM PROIECT S.R.L. J22/716/2007; C.U.I. RO 21333970; str. Soficu, nr.9, IASI, Tel: 0756032464;				Titlu proiect: EXTINDERE, MODERNIZARE SI DOTARE SPATII DE URGENTA SPITALUL DE PEDIATRIE PITESTI Amplasament: str. Dacia, nr.1, mun Pitesti, jud. Arges	Faza D.T.A.C.
Specificatie	Nume	Semnatura	Scara 1:100	Beneficiar: CONSILIUL JUDETEAN ARGES	Pr. nr 0109/2020
SEF PROIECT	arh. Mihai GRAJDEANU				
PROIECTAT	ing. Daniel GEANOPOL		Data: 2020	Titlu plansa: INSTALATII ELECTRICE PLAN GOSPODARIE DE APA PENTRU INCENDIU	Plansa E2
DESENAT	ing. Alexandru BREAUR				

CUI RO 21333970 PRIM PROIECT SRL IASI ROMANIA

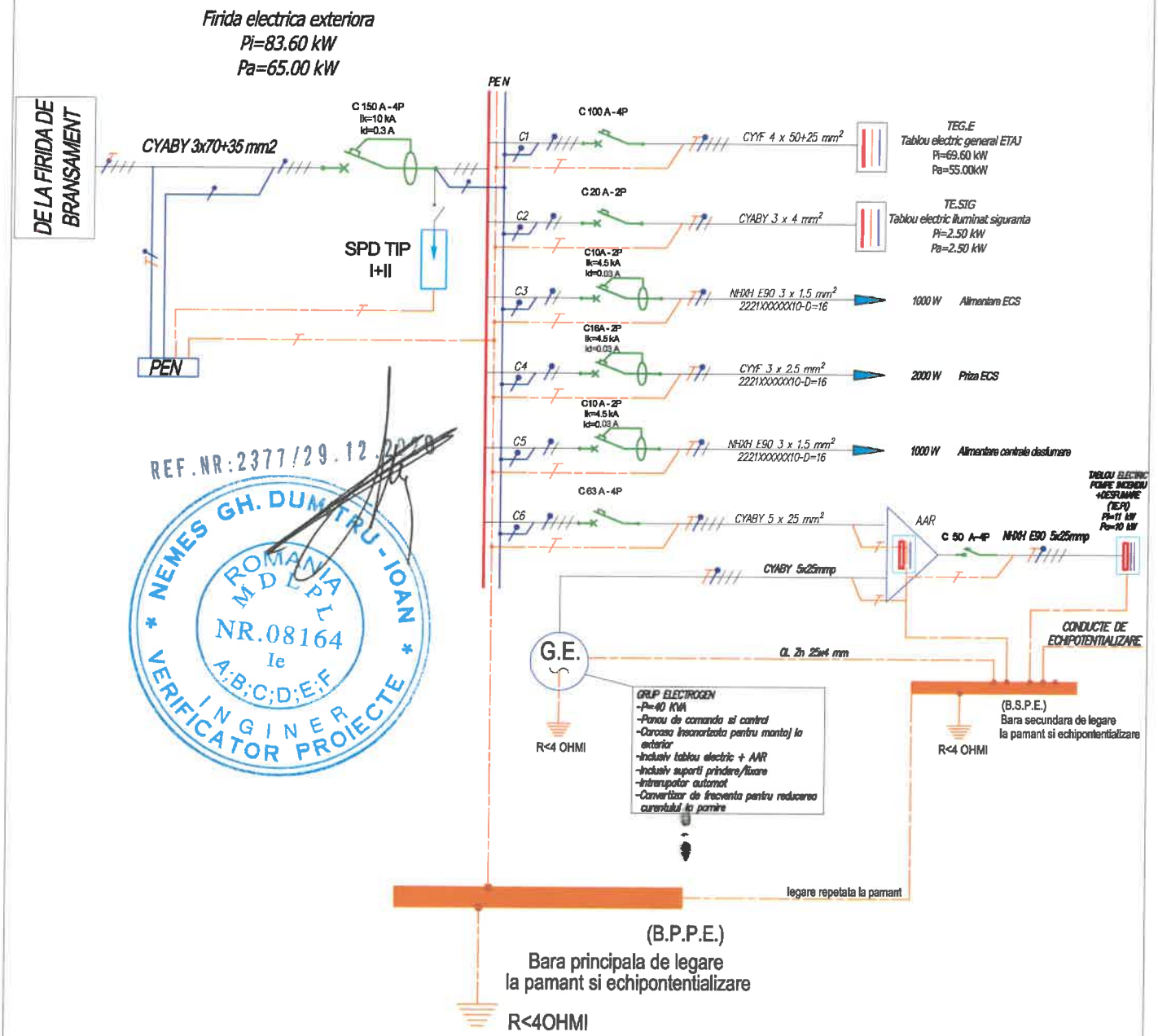

REF.NR:2377/29.12.2020

NEMES GH. DUMITRU-IOAN
ROMANIA MDLPL NR.08164 Ie A;B;C;D;E;F
INGINER VERIFICATOR PROIECTE

LEGENDA:

Descarcator la supratensiuni tranzitorii

Intrerupator automat cu protectie diferentiala

Intrerupator automat

ORDINUL ARHITECȚILOR DIN ROMÂNIA
6014
Mihai GRAJDEANU
cu drept de semnătură

NOTA:
Executia tablourilor electrice se va face in conformitate cu standardul SREN-60.439-1 numai de firme atestate.

S.C. COMPASSARCH S.R.L. C.U.I. 37408549

PROIECTANT GENERAL: S.C. COMPASSARCH S.R.L.

Verificator - certif. de atest.	Nume	Semnatura	Cerinta	Referat de verificare	Nr./data
Verificator					nr. /

PROIECTANT SPECIALITATEA INSTALATII S.C. PRIM PROIECT S.R.L. J22/716/2007; C.U.I. RO 21333970; str. Soficu, nr.9, IASI; Tel: 0756032464;				Titlu proiect: EXTINDERE, MODERNIZARE SI DOTARE SPATII DE URGENTA SPITALUL DE PEDIATRIE PITESTI Amplasament: str. Dacia, nr.1, mun Pitesti, jud. Arges	Faza D.T.A.C.
Specificatie	Nume	Semnatura	Scara	Beneficiar: CONSILIUL JUDETEAN ARGES	Pr. nr 0109/2020
SEF PROIECT	arh. Mihai GRAJDEANU		-		
PROIECTAT	ing. Daniel GEANOPOL		Data: 2020	Titlu plansa: INSTALATII ELECTRICE SCHEMA FIRIDA ELECTRICA EXTERIORA	Plansa E3

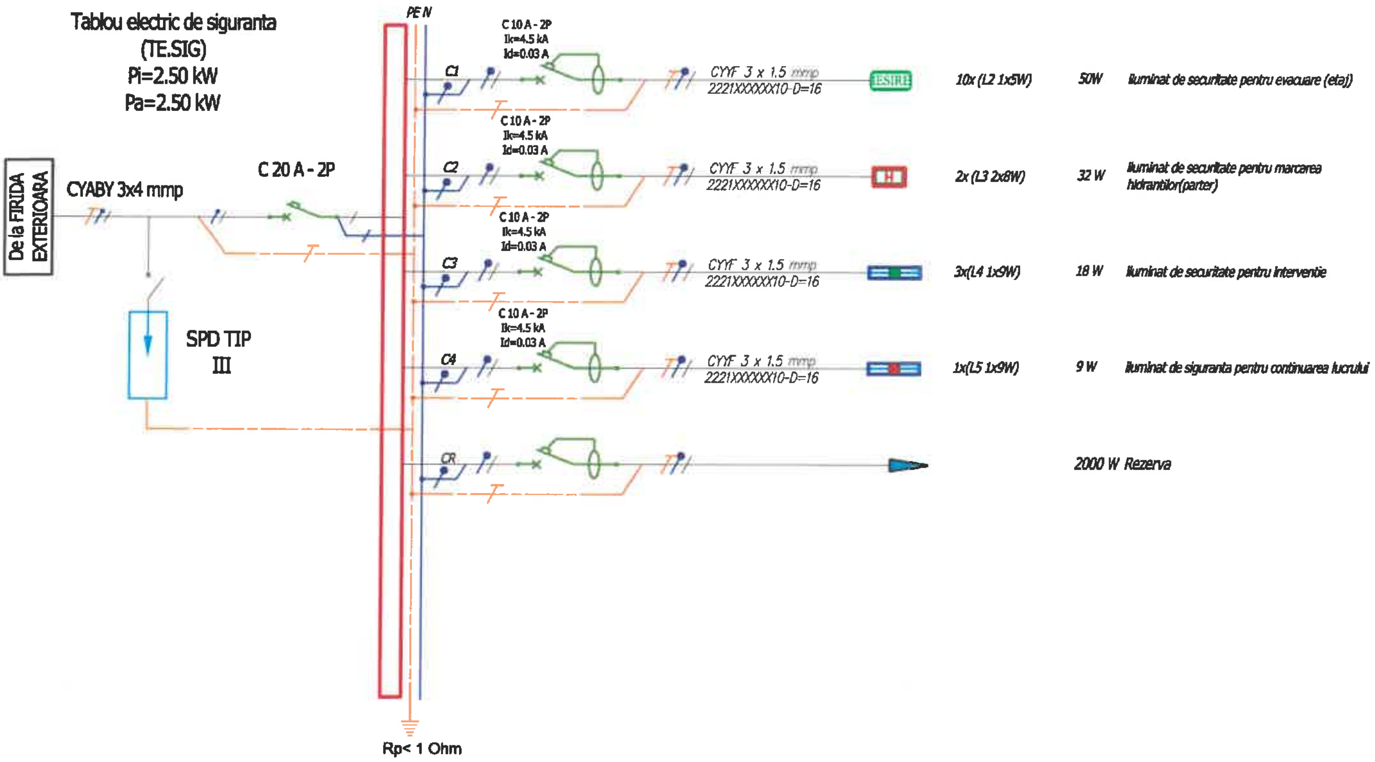

REF NR: 2377/29.12.2020

LEGENDA:

Descarcator la supratensiuni tranzitorii

Intrerupator automat cu protectie diferentiala

Intrerupator automat

NOTA:
Executia tablourilor electrice se va face in conformitate cu standardul SREN-60.439-1 numai de firme atestate.

PROIECTANT GENERAL: S.C. COMPASSARCH S.R.L.

Verificator - certif. de atest.	Nume	Semnatura	Cerinta	Referat de verificare	Nr./data
Verificator					nr. /

PROIECTANT SPECIALITATEA INSTALATII S.C. PRIM PROIECT S.R.L. J22/716/2007; C.U.I. RO 21333970; str. Soficu, nr.9, IASI, Tel: 0758032464;			Titlu proiect: EXTINDERE, MODERNIZARE SI DOTARE SPATII DE URGENTA SPITALUL DE PEDIATRIE PITESTI Amplasament: str. Dacia, nr.1, mun Pitesti, jud. Arges	Faza D.T.A.C.
Specificatie	Nume	Semnatura	Scara	Beneficiar: CONSILIUL JUDETEAN ARGES	Pr. nr 0109/2020
SEF PROIECT	arh. Mihai GRAJDEANU		-		
PROIECTAT	ing. Daniel GEANOPOL		Data: 2020	Titlu plansa: INSTALATII ELECTRICE SCHEMA TABLOU ELECTRIC-TE.SIG	Plansa E4
DESENAT	ing. Alexandru BREAUR				

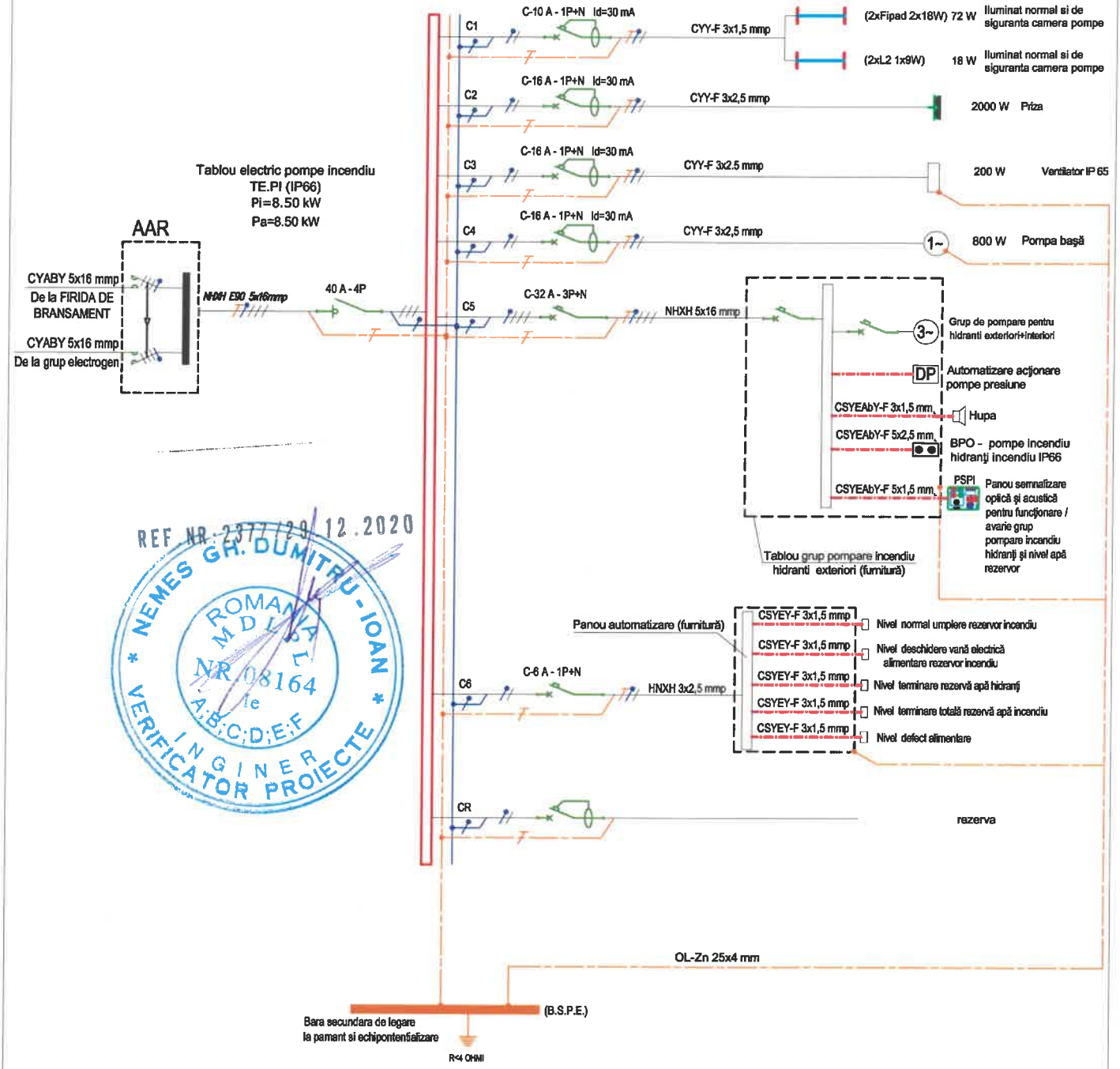

REF. NR. 237/29.12.2020

NEMES GH. DUMITRU-IOAN
ROMANIA MDLPA
NR. 08164
A;B;C;D;E;F
INGINER VERIFICATOR PROIECTE

LEGENDA:

Intrerupator automat cu protectie diferentiala

Intrerupator automat

NOTA:

Panoul electric (furnitură) asigură operaţiunile de pornire/oprire, semnalizare locală (camera pompe) funcţionare pompe incendiu şi nivel apă rezervor.

S.C. COMPASSARCH S.R.L. C.U.I. 37406549

ORDINUL ARHITECŢILOR DIN ROMÂNIA 6014

PROIECTANT GENERAL: S.C. COMPASSARCH S.R.L.

Verificator - certif. de atest.	Nume	Semnatura	Cerinta	Referat de verificare	Nr./data
Verificator		Fără drept de semnătură			nr. /

PROIECTANT SPECIALITATEA INSTALATII S.C. PRIM PROIECT S.R.L. J22/716/2007; C.U.I. RO 21333970; str. Soficu, nr.9, IASI; Tel: 0756032464;		Titlu proiect: EXTINDERE, MODERNIZARE SI DOTARE SPATII DE URGENTA SPITALUL DE PEDIATRIE PITESTI Amplasament: str. Dacia, nr.1, mun Pitesti, jud. Arges	Faza D.T.A.C.
Specificatie	Nume	Semnatura	Scara -	Beneficiar: CONSILIUL JUDETEAN ARGES	Pr. nr 0109/2020
SEF PROIECT	arh. Mihai GRAJDEANU				
PROIECTAT	ing. Daniel GEANOPOL		Data: 2020	Titlu plansa: INSTALATII ELECTRICE SCHEMA TABLOU ELECTRIC-TE.PI	Plansa E5
DESENAT	ing. Alexandru BREAUR				

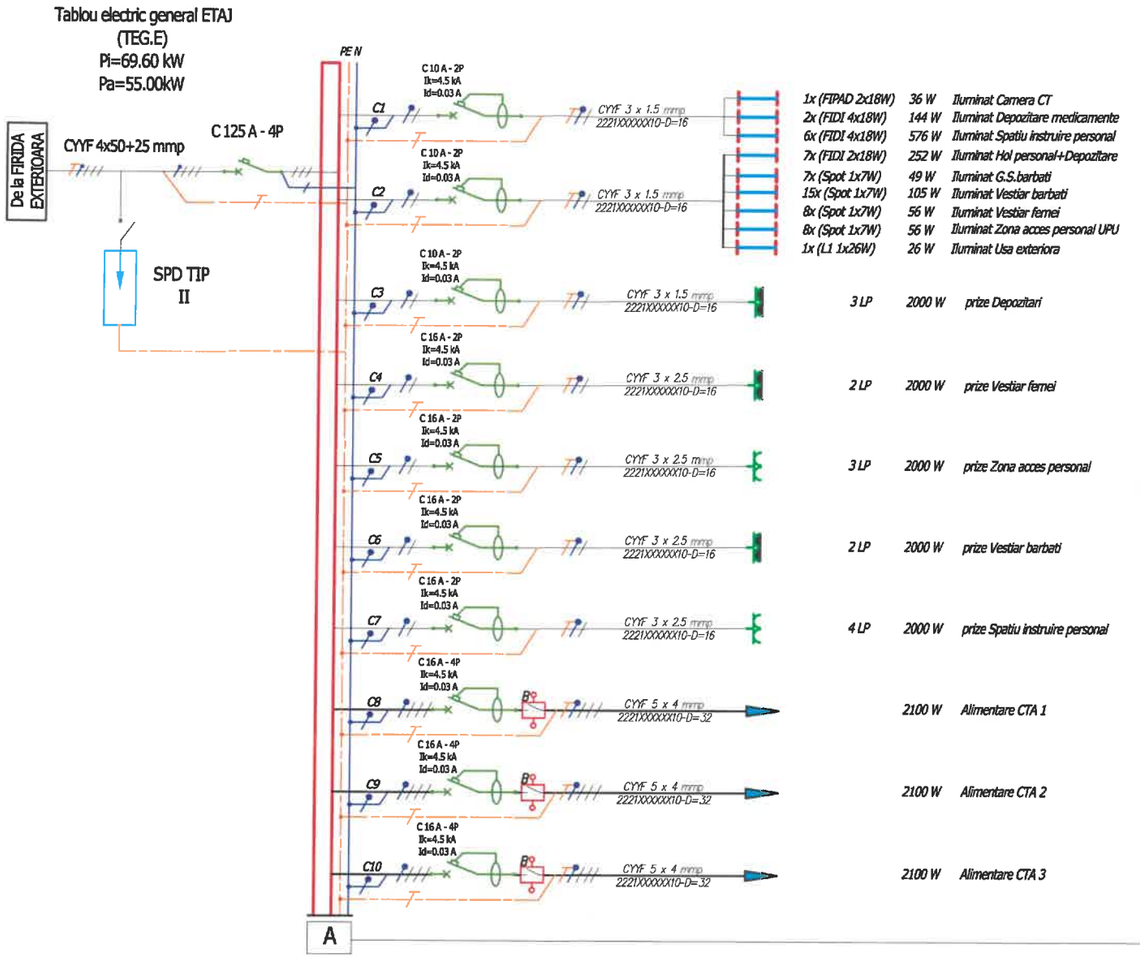

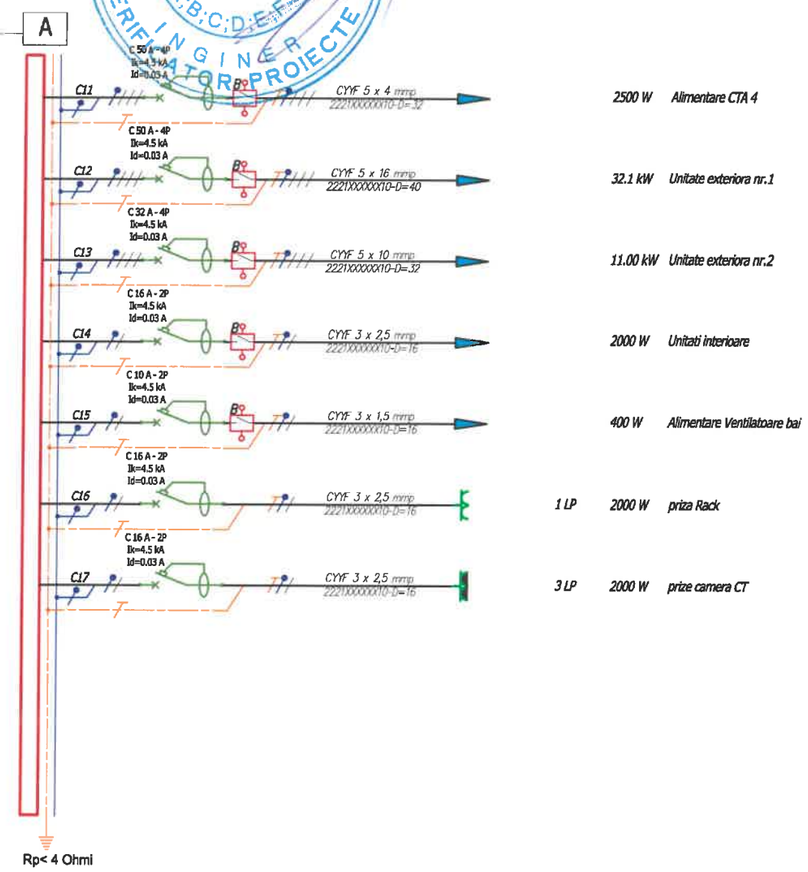

LEGENDA:

- Descarcator la supratensiuni tranzitorii
- Intrerupator automat cu protectie diferentiala
- Intrerupator automat
- B Bobina de declansare cu contact comutator

NOTA:
Executia tablourilor electrice se va face in conformitate cu standardul SREN-60.439-1 numai de firme atestate.

NEMES GH. DUMITRU-IOAN * VERIFICATOR PROIECTE * INGINER ROMAN MDLPT NR.08164 Ie A;B;C;D;E;F

REF. NR: 237/29.12.2020

S.C. COMPASSARCH S.R.L. C.U.I. 37408549 CRESTI, Jud. CLUJ

ORDINUL ARHITECTILOR DIN ROMÂNIA 6014 Mihai GRAJDEANU Arhitect cu drept de semnătură

PROIECTANT GENERAL: S.C. COMPASSARCH S.R.L.

Verificator certif. de atest.	Nume	Semnatura	Cerinta	Referat de verificare	Nr./data
Verificator					nr. /

PROIECTANT SPECIALITATEA INSTALATII S.C. PRIM PROIECT S.R.L. J22/716/2007; C.U.I. RO 21333970; str. Soficu, nr.9, IASI; Tel: 0756032464;			Titlu proiect: EXTINDERE, MODERNIZARE SI DOTARE SPATII DE URGENTA SPITALUL DE PEDIATRIE PITESTI Amplasament: str. Dacia, nr.1, mun Pitesti, jud. Arges	Faza D.T.A.C.
Specificatie	Nume	Semnatura	Scara	Beneficiar: CONSILIUL JUDETEAN ARGES	Pr. nr 0109/2020
SEF PROIECT	arh. Mihai GRAJDEANU		-		
PROIECTAT	ing. Daniel GEANOPOL		Data: 2020	Titlu plansa: INSTALATII ELECTRICE SCHEMA TABLOU ELECTRIC-TEG.E	Plansa E6
DESENAT	ing. Alexandru BREAUR				

PRIM PROIECT IASI-ROMANIA

Fereastra evacuare fum amplasata in treimea superioara a etajului cu suprafata S.minim 1.00 mp, protejata cu oblon rezistent la foc 90 minute + Fereastra admisie aer necesar desfumarii, amplasata la partea inferioara a casei de scari, la parter cu suprafata S.minim 1.00mp, protejata cu oblon rezistent la foc 90 minute

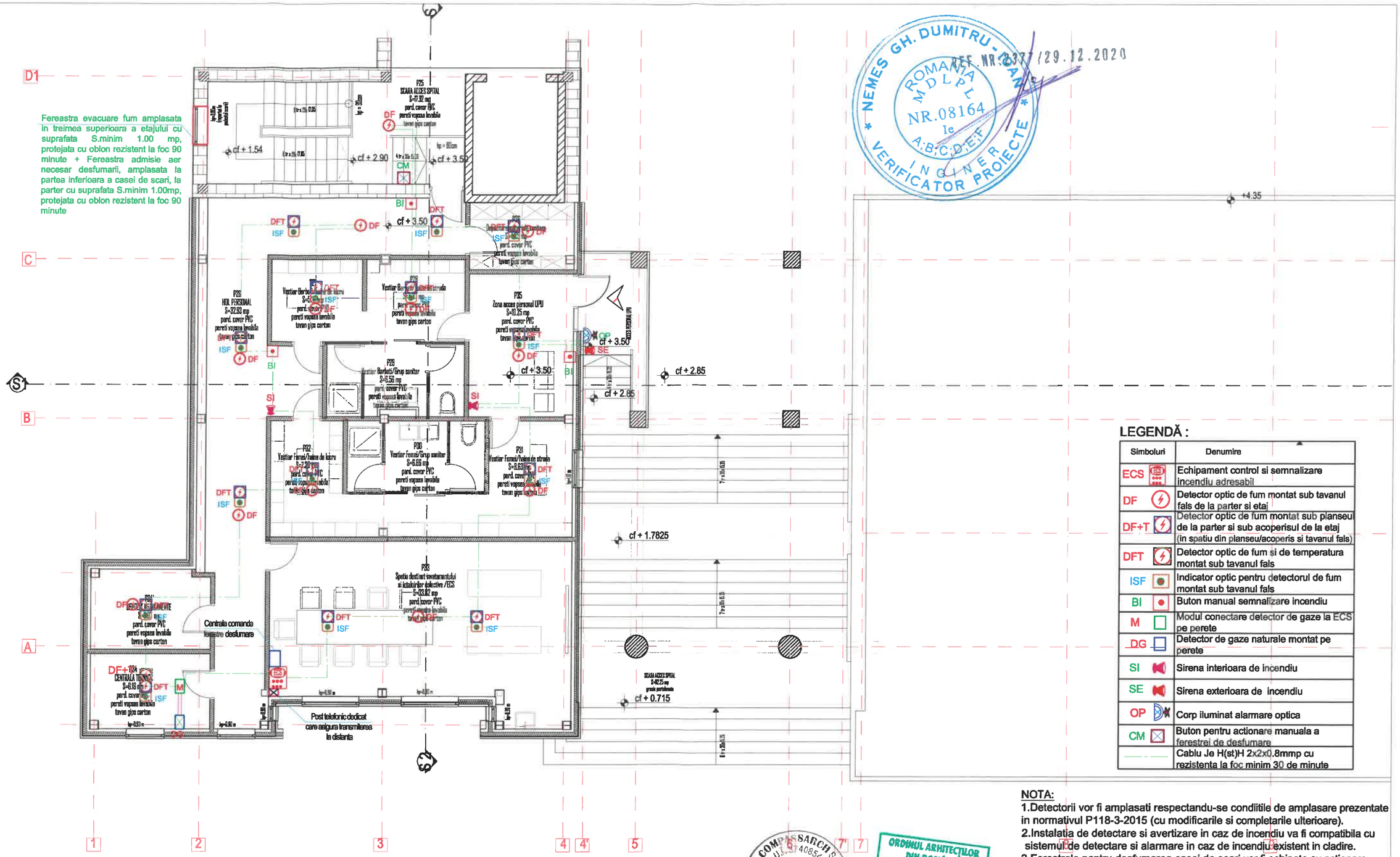

LEGENDĂ :

Simboluri	Denumire
ECS	Echipament control si semnalizare incendiu adresabil
DF	Detector optic de fum montat sub tavanul fals de la parter si etaj
DF+T	Detector optic de fum montat sub planseu de la parter si sub acoperisul de la etaj (in spatiu din planseu/acoperis si tavanul fals)
DFT	Detector optic de fum si de temperatura montat sub tavanul fals
ISF	Indicator optic pentru detectorul de fum montat sub tavanul fals
BI	Buton manual semnalizare incendiu
M	Modul conectare detector de gaze la ECS pe perete
DG	Detector de gaze naturale montat pe perete
SI	Sirena interioara de incendiu
SE	Sirena exterioara de incendiu
OP	Corp iluminat alarmare optica
CM	Buton pentru actionare manuala a ferestrei de desfumare
	Cablu Je H(st)H 2x2x0.8mmp cu rezistenta la foc minim 30 de minute

NOTA:

1.Detectorii vor fi amplasati respectandu-se condiitile de amplasare prezentate in normativul P118-3-2015 (cu modificarile si completarile ulterioare).

2.Instalatia de detectare si avertizare in caz de incendiu va fi compatibila cu sistemul de detectare si alarmare in caz de incendiu existent in cladire.

3.Ferestrele pentru desfumarea casei de scari vor fi echipate cu actionare automata din ECS si cu comanda manuala electrica (butoane amplasate pe fiecare nivel)

PROIECTANT GENERAL: S.C. COMPASSARCH S.R.L.

Verificator certif. de atest.	Nume	Semnatura	Cerinta	Referat de verificare	Nr./data
Verificator					nr. /

PROIECTANT SPECIALITATEA INSTALATII
S.C. PRIM PROIECT S.R.L.
J22/716/2007; C.U.I. RO 21933970;
str. Soficu, nr.9, IASI; Tel: 0756032464;

Titlu proiect: EXTINDERE, MODERNIZARE SI DOTARE SPATII DE URGENTA SPITALUL DE PEDIATRIE PITESTI

Amplasament: str. Dacia, nr.1, mun Pitesti, jud. Arges

Faza: D.T.A.C.

Specificatie	Nume	Semnatura	Scara
SEF PROIECT	arh. Mihai GRAJDEANU		1:100
PROIECTAT	ing. Daniel GEANOPOL		Data: 2020
DESENAT	ing. Alexandru BREAUR		

Beneficiar: CONSILIUL JUDETEAN ARGES

Pr. nr 0109/2020

Titlu plansa: INSTALATII ELECTRICE-SEMNALIZARE INCENDIU PLAN ETAJ

Plansa ESI

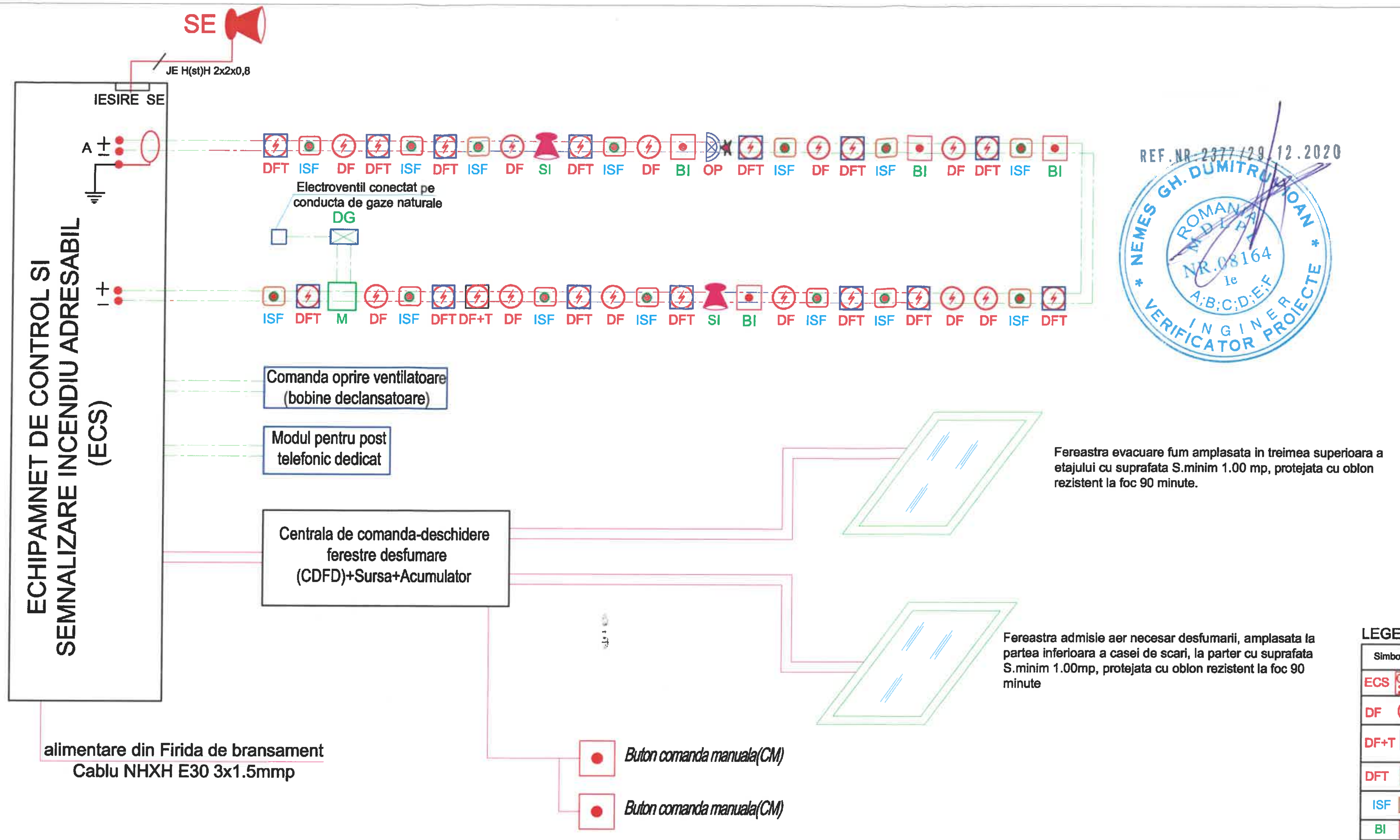

REF. NR. 2377/29.12.2020

NEMES GH. DUMITRU IOAN — ROMANIA — MDLPA — NR. 08164 — Ie — A;B;C;D;E;F — INGINER VERIFICATOR PROIECTE

LEGENDĂ :

Simboluri	Denumire
ECS	Echipament control si semnalizare incendiu adresabil
DF	Detector optic de fum montat sub tavanul fals de la parter si etaj
DF+T	Detector optic de fum montat sub planseul de la parter si sub acoperisul de la etaj (in spatiu din planseu/acoperis si tavanul fals)
DFT	Detector optic de fum si de temperatura montat sub tavanul fals
ISF	Indicator optic pentru detectorul de fum montat sub tavanul fals
BI	Buton manual semnalizare incendiu
M	Modul conectare detector de gaze la ECS pe perete
DG	Detector de gaze naturale montat pe perete
SI	Sirena interioara de incendiu
SE	Sirena exterioara de incendiu
OP	Corp iluminat alarmare optica
	Cablu Je H(st)H 2x2x0.8mmp cu rezistenta la foc minim 30 de minute

PROIECTANT GENERAL: S.C. COMPASSARCH S.R.L.

Verificator certif. de atest.	Nume	Semnatura	Cerinta	Referat de verificare	Nr./data
Verificator					nr. /

PROIECTANT SPECIALITATEA INSTALATII
S.C. PRIM PROIECT S.R.L.
J22/716/2007; C.U.I. RO 21333970;
str. Soficu, nr.9, IASI; Tel: 0756032464;

Titlu proiect: EXTINDERE, MODERNIZARE SI DOTARE SPATII DE URGENTA SPITALUL DE PEDIATRIE PITESTI

Amplasament: str. Dacia, nr.1, mun Pitesti, jud. Arges

Faza: D.T.A.C.

Beneficiar: CONSILIUL JUDETEAN ARGES

Pr. nr 0109/2020

Specificatie	Nume	Semnatura	Scara
SEF PROIECT	arh. Mihai GRAJDEANU		-
PROIECTAT	ing. Daniel GEANOPOL		Data: 2020
DESENAT	ing. Alexandru BREAUR		

Titlu plansa: INSTALATII ELECTRICE-SEMNALIZARE INCENDIU SCHEMA

Plansa ESI1

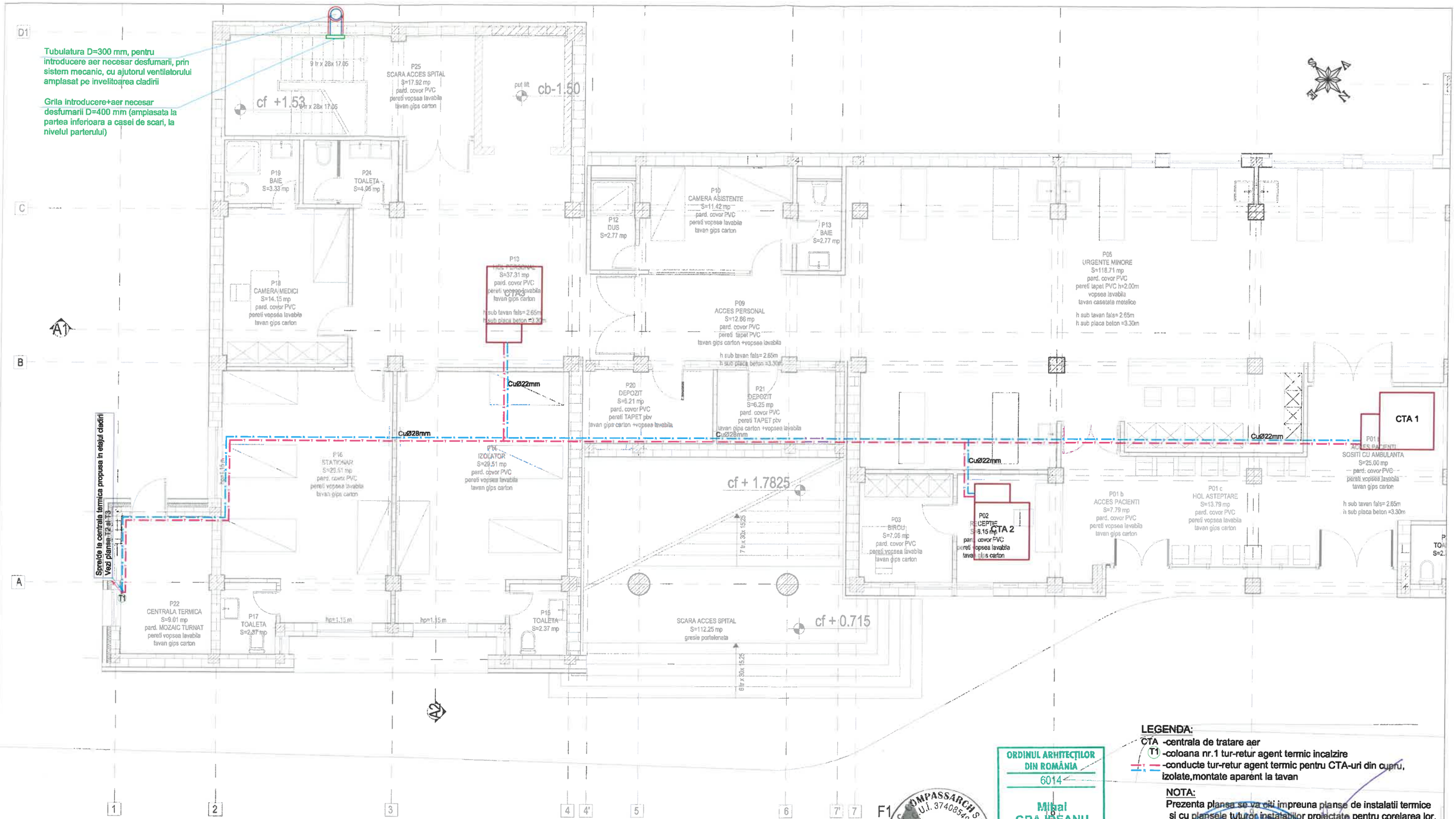

LEGENDA:

CTA -centrala de tratare aer

T1 -coloana nr.1 tur-retur agent termic incalzire

-conducte tur-retur agent termic pentru CTA-uri din cupru, izolate,montate aparent la tavan

NOTA:

Prezenta plansa se va citi impreuna planse de instalatii termice si cu plansele tuturor instalatiilor proiectate pentru corelarea lor.

Clasa de importanta: II
Categoria de importanta: B
Grad de rezistenta la foc: II

ORDINUL ARHITECȚILOR DIN ROMÂNIA
6014
Mihai GRAJDEANU
Arhitect cu drept de semnătură

PROIECTANT GENERAL: S.C. COMPASSARCH S.R.L.

Verificator - certif. de atest.	Nume	Semnatura	Cerinta	Referat de verificare	Nr./data
Verificator					nr. /

PROIECTANT SPECIALITATEA INSTALATII
S.C. PRIM PROIECT S.R.L.
J22/716/2007; C.U.I. RO 21333970;
str. Soficu, nr.9, IASI; Tel: 0756032464;

Titlu proiect: EXTINDERE, MODERNIZARE SI DOTARE SPATII DE URGENTA SPITALUL DE PEDIATRIE PITESTI

Amplasament: str. Dacia, nr.1, mun Pitesti, jud. Arges

Beneficiar: CONSILIUL JUDETEAN ARGES

Titlu plansa: INSTALATII TERMICE PLAN PARTER

Faza: D.T.A.C.

Pr. nr 0109/2020

Plansa T1

Specificatie	Nume	Semnatura	Scara
SEF PROIECT	arh. Mihai GRAJDEANU		1:100
PROIECTAT	ing. Daniel GEANOPOL		Data: 2020
DESENAT	ing. Alexandru BREAUR		

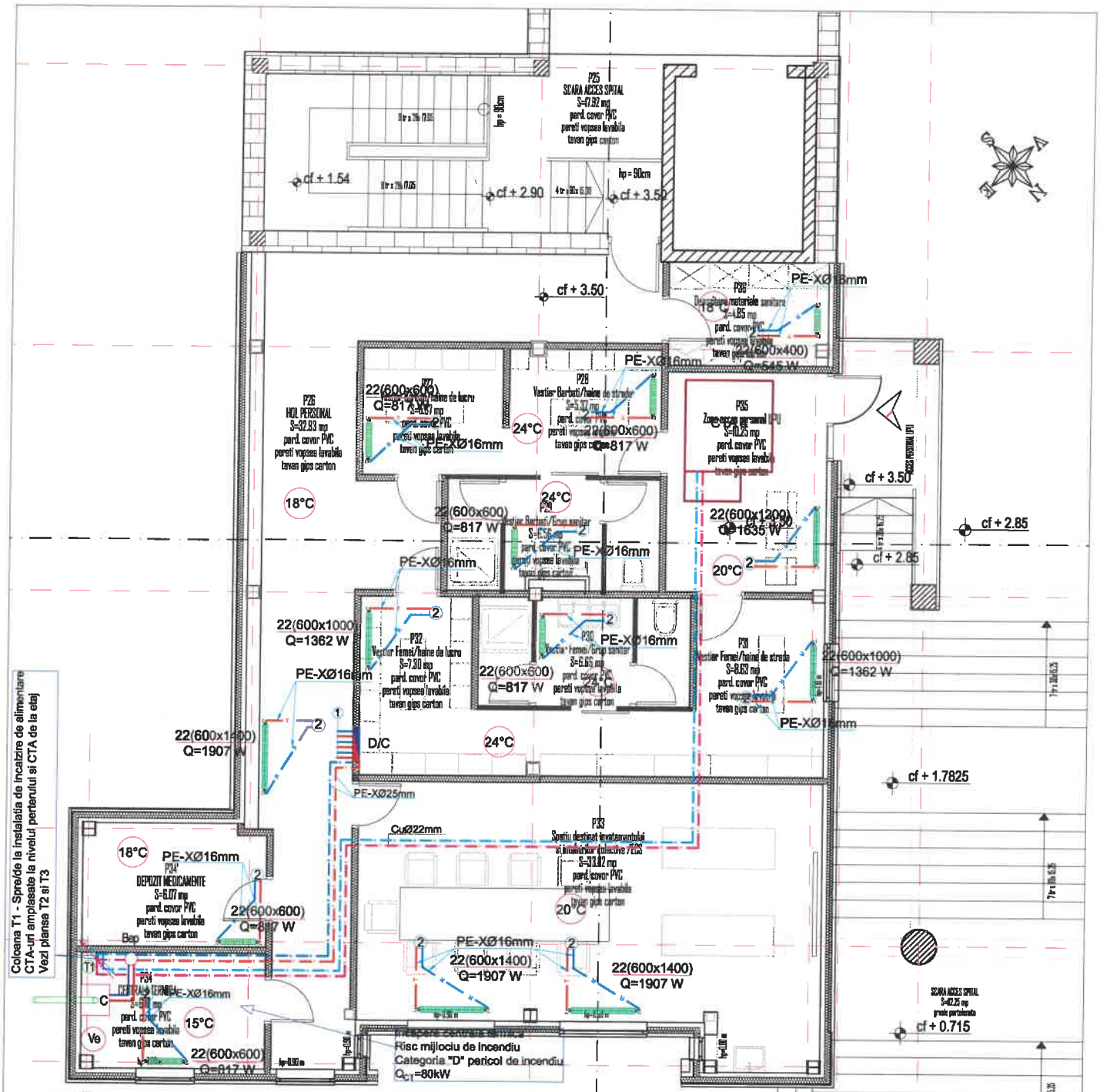

LEGENDA:

C - Cazan mural in condensatie pe combustibil gazos, avand puterea P=80kW

Ve - Vas de expansiune inchis (cu membrana) V=100 Litri

Bep - Butelie de egalizare a presiunii

D/C1 -distribuitor/colector agent termic nr.1

T1 -coloana nr.1 tur-retur agent termic incalzire

-conducte tur-retur din polietilena reticulata tip PE-X, izolat, montate in sapa

CTA -centrala de tratare aer

-conducte tur-retur agent termic pentru CTA-uri din cupru, izolate, montate in tavan fals

-conducte tur-retur agent termic din otel, izolate

1 -de la/spre radiatoare

2 -de la/spre distribuitor

20°C -temperatura conventionala interioara de calcul pentru iarna

22(600x600) / Q=817 W - radiator din otel tip-grosime(inaltime x lungime) / putere

NOTA:

1.Prezenta plansa se va citi impreuna planse de instalatii termice si cu planselele tuturor instalatiilor proiectate pentru corelarea lor.

2.Coloana de agent termic pentru incalzirea cu radiatoare se va racorda la conductele de distributie a agentului termic existente in tavanul fals al parterului.

Clasa de importanta: II
Categoria de importanta: B
Grad de rezistenta la foc: II

PROIECTANT GENERAL: S.C. COMPASSARCH S.R.L.

Verificator - certif. de atest.	Nume	Semnatura	Cerinta	Referat de verificare	Nr./data
Verificator					nr. /

PROIECTANT SPECIALITATEA INSTALATII S.C. PRIM PROIECT S.R.L. J22/716/2007; C.U.I. RO 21333970; str. Soficu, nr.9, IASI; Tel: 0756032464;				Titlu proiect: EXTINDERE, MODERNIZARE SI DOTARE SPATII DE URGENTA SPITALUL DE PEDIATRIE PITESTI Amplasament: str. Dacia, nr.1, mun Pitesti, jud. Arges	Faza D.T.A.C.
Specificatie	Nume	Semnatura	Scara 1:100	Beneficiar: CONSILIUL JUDETEAN ARGES	Pr. nr 0109/2020
SEF PROIECT	arh. Mihai GRAJDEANU				
PROIECTAT	ing. Daniel GEANOPOL		Data: 2020	Titlu plansa: INSTALATII TERMICE PLAN ETAJ 1	Plansa T2
DESENAT	ing. Alexandru BREAUR				

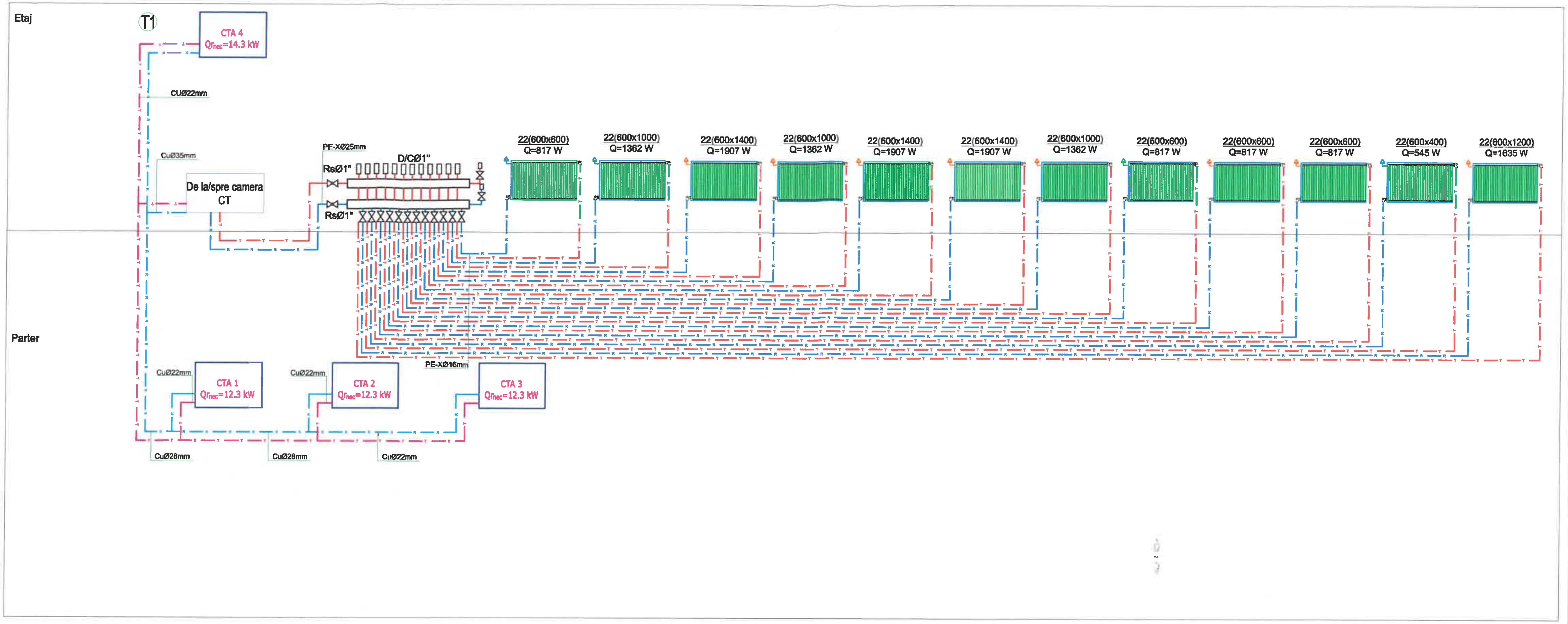

Detaliu legaturi la CTA de tavan

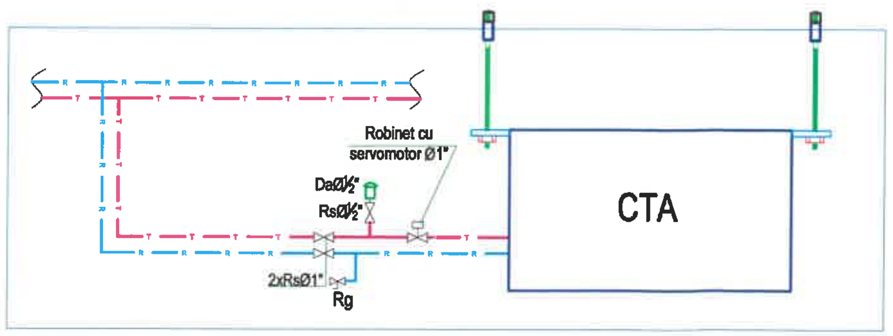

LEGENDA:

CTA -centrala de tratare aer
D/C -distribuitor/colector agent termic nr.1
T1 -coloana nr.1 tur-retur agent termic incalzire
-conducte tur-retur din polietilena reticulata tip PE-X, izolat, montate in sapa
-conducte tur-retur agent termic pentru incalzire din cupru izolate, montate aparent la tavan
22(600x600) Q=817 W -radiator din otel tip-grosime(inaltime x lungime) putere

NOTA:
Prezenta plansa se va citi impreuna planse de instalatii termice si cu plansele tuturor instalatiilor proiectate pentru corelarea lor.

ORDINUL ARHITECTILOR DIN ROMÂNIA
6014
Mihai GRAJDEANU
Arhitect cu drept de semnătură

S.C. COMPASSARCH S.R.L. C.U.I. 37408549 J12/.../2017 FLORESTI, Jud. CLUJ

GH. ALEXANDRA RĂUȚĂ MARIA ROMÂNIA M.D.R.A.P. Nr. 09256 INGINER VERIFICATOR PROIECTE

PROIECTANT GENERAL: S.C. COMPASSARCH S.R.L.

Verificator - certif. de atest.	Nume	Semnatura	Cerinta	Referat de verificare	Nr./data
Verificator					nr. /

PROIECTANT SPECIALITATEA INSTALATII
S.C. PRIM PROIECT S.R.L.
J22/716/2007; C.U.I. RO 21333970;
str. Soficu, nr.9, IASI; Tel: 0756032464;

Titlu proiect: EXTINDERE, MODERNIZARE SI DOTARE SPATII DE URGENTA SPITALUL DE PEDIATRIE PITESTI
Amplasament: str. Dacia, nr.1, mun Pitesti, jud. Arges
Faza: P.Th.+DDE

Specificatie	Nume	Semnatura	Scara
SEF PROIECT	arh. Mihai GRAJDEANU		-
PROIECTAT	ing. Daniel GEANOPOL		Data: 2020
DESENAT	ing. Alexandru BREAUR		

Beneficiar: CONSILIUL JUDETEAN ARGES
Pr. nr 0109/2020

Titlu plansa: INSTALATII TERMICE SCHEMA DE COLOANE
Plansa T3

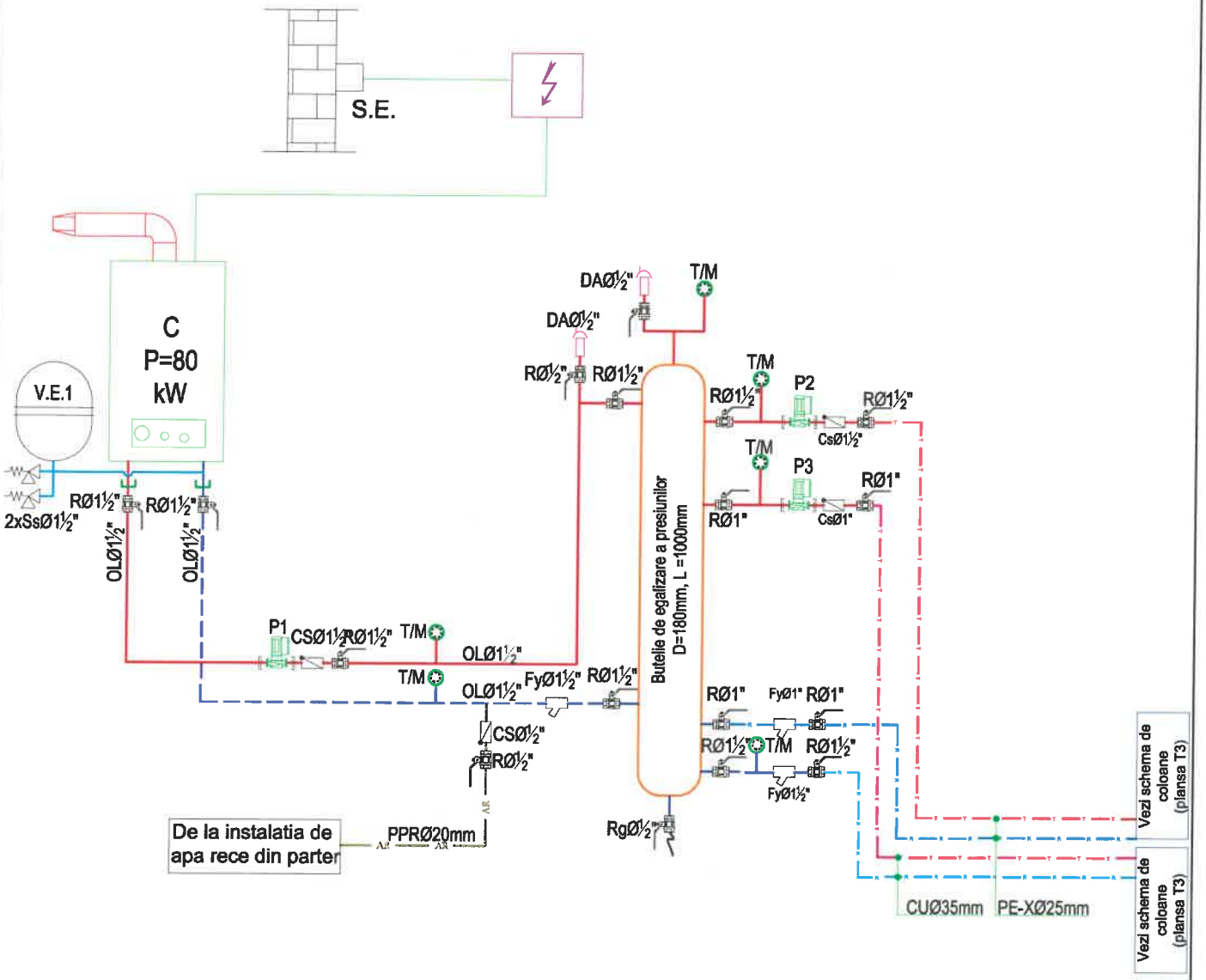

LEGENDA:

- C - Cazan mural in condensatie pe combustibil gazos, avand puterea P=80kW
- VE - Vas de expansiune inchis (cu membrana) V=100 Litri
- P1 - Pompa de circulatie cu turatie variabila CT-BEP, Q_{nec}=3.5mc/h, H_{nec}=3mCA
- P2 - Pompa de circulatie cu turatie variabila BEP-circuit radiatoare, Q_{nec}=0.7mc/h, H_{nec}=3mCA
- P3 - Pompa de circulatie cu turatie variabila BEP-circuit CTA-uri, Q_{nec}=2.3mc/h, H_{nec}=3mCA
- TM - Termomanometru
- SS - Supapa de siguranta
- F - Fitru impuritati
- RC - Racord canalizare
- R/Rs - Robinet cu sfera
- CS - Clapet de sens
- Rg - Robinet de golire
- Conducte agent termic tur+retur din otel, izolate
- Conducte agent termic retur+retur din PE-X, izolate
- Conducte agent termic retur+retur din cupru, izolate
- Conducta de apa rece din PPR, izolata

ORDINUL ARHITECTILOR DIN ROMANIA
6014
Mihai GRAJDEANU
Arhitect cu drept de semnatura

S.C. COMPASSARCH S.R.L. C.U.I. 37408549 Jud. CLUJ

PROIECTANT GENERAL: S.C. COMPASSARCH S.R.L.

Verificator - certif. de atest.	Nume	Semnatura	Cerinta	Referat de verificare	Nr./data
Verificator					/

PROIECTANT SPECIALITATEA INSTALATII S.C. PRIM PROIECT S.R.L. J22/716/2007; C.U.I. RO 21333970; str. Soficu, nr.9, IASI; Tel. 0756032464;				Titlu proiect: EXTINDERE, MODERNIZARE SI DOTARE SPATII DE URGENTA SPITALUL DE PEDIATRIE PITESTI Amplasament: str. Dacia, nr.1, mun Pitesti, jud. Arges	Faza P.Th.+DDE
Specificatie	Nume	Semnatura	Scara	Beneficiar: CONSILIUL JUDETEAN ARGES	Pr. nr 0109/2020
SEF PROIECT	arh. Mihai GRAJDEANU		-		
PROIECTAT	ing. Daniel GEANOPOL		Data: 2020	Titlu plansa: INSTALATII TERMICE SCHEMA CENTRALA TERMICA	Plansa T4
DESENAT	ing. Alexandru BREAUR				

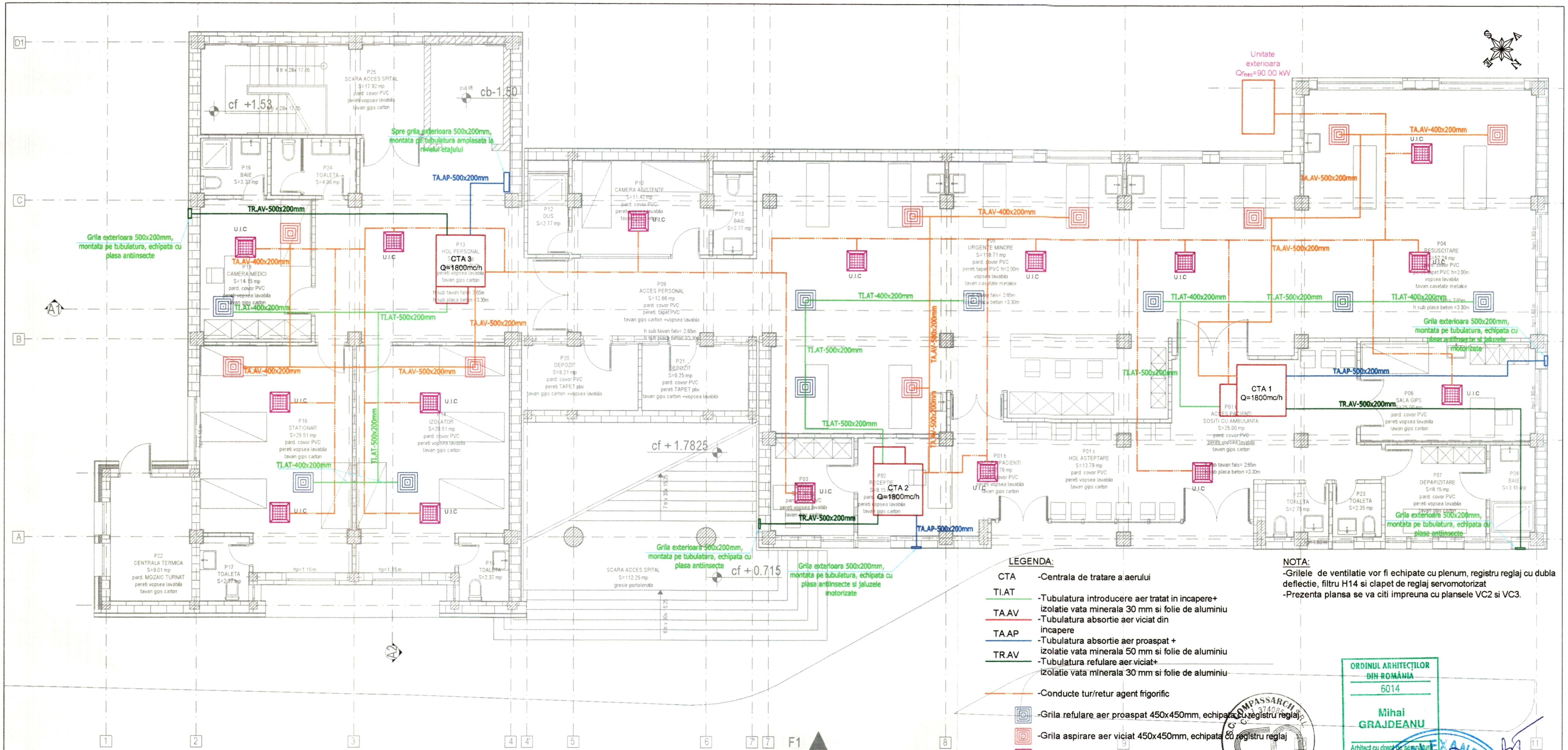

LEGENDA:

CTA	-Centrala de tratare a aerului
TI.AT	-Tubulatura introducere aer tratat in incapere+ izolatie vata minerala 30 mm si folie de aluminiu
TA.AV	-Tubulatura absortie aer viciat din incapere
TA.AP	-Tubulatura absortie aer proaspat + izolatie vata minerala 50 mm si folie de aluminiu
TR.AV	-Tubulatura refulare aer viciat+ izolatie vata minerala 30 mm si folie de aluminiu
	-Conducte tur/retur agent frigorific
	-Grila refulare aer proaspat 450x450mm, echipata cu registru reglaj
	-Grila aspirare aer viciat 450x450mm, echipata cu registru reglaj
	-Unitate interioara tip caseta sistem VRV/VRF, Qr=2.8kW

NOTA:
-Grilele de ventilatie vor fi echipate cu plenum, registru reglaj cu dubla deflectie, filtru H14 si clapet de reglaj servomotorizat
-Prezenta plansa se va citi impreuna cu plansele VC2 si VC3.

ORDINUL ARHITECȚILOR DIN ROMÂNIA
6014
Mihai GRAJDEANU
Arhitect cu drept de semnătură

Clasa de importanta: II
Categoria de importanta: B
Grad de rezistenta la foc: II

PROIECTANT GENERAL: S.C. COMPASSARCH S.R.L.

Verificator - certif. de atest.	Nume	Semnatura	Cerinta	Referat de verificare	Nr./data
Verificator					nr. /

PROIECTANT SPECIALITATEA INSTALATII
S.C. PRIM PROIECT S.R.L.
J22/716/2007; C.U.I. RO 21333970;
str. Soficu, nr.9, IASI; Tel: 0756032464;

Titlu proiect: EXTINDERE, MODERNIZARE SI DOTARE SPATII DE URGENTA SPITALUL DE PEDIATRIE PITESTI

Amplasament: str. Dacia, nr.1, mun Pitesti, jud. Arges

Faza: D.T.A.C.

Specificatie	Nume	Semnatura	Scara 1:100
SEF PROIECT	arh. Mihai GRAJDEANU		
PROIECTAT	ing. Daniel GEANOPOL		Data:
DESENAT	ing. Alexandru BREAUR		2020

Beneficiar: CONSILIUL JUDETEAN ARGES

Pr. nr 0109/2020

Titlu plansa: INSTALATII VENTILARE-CLIMATIZARE PLAN PARTER

Plansa VC1

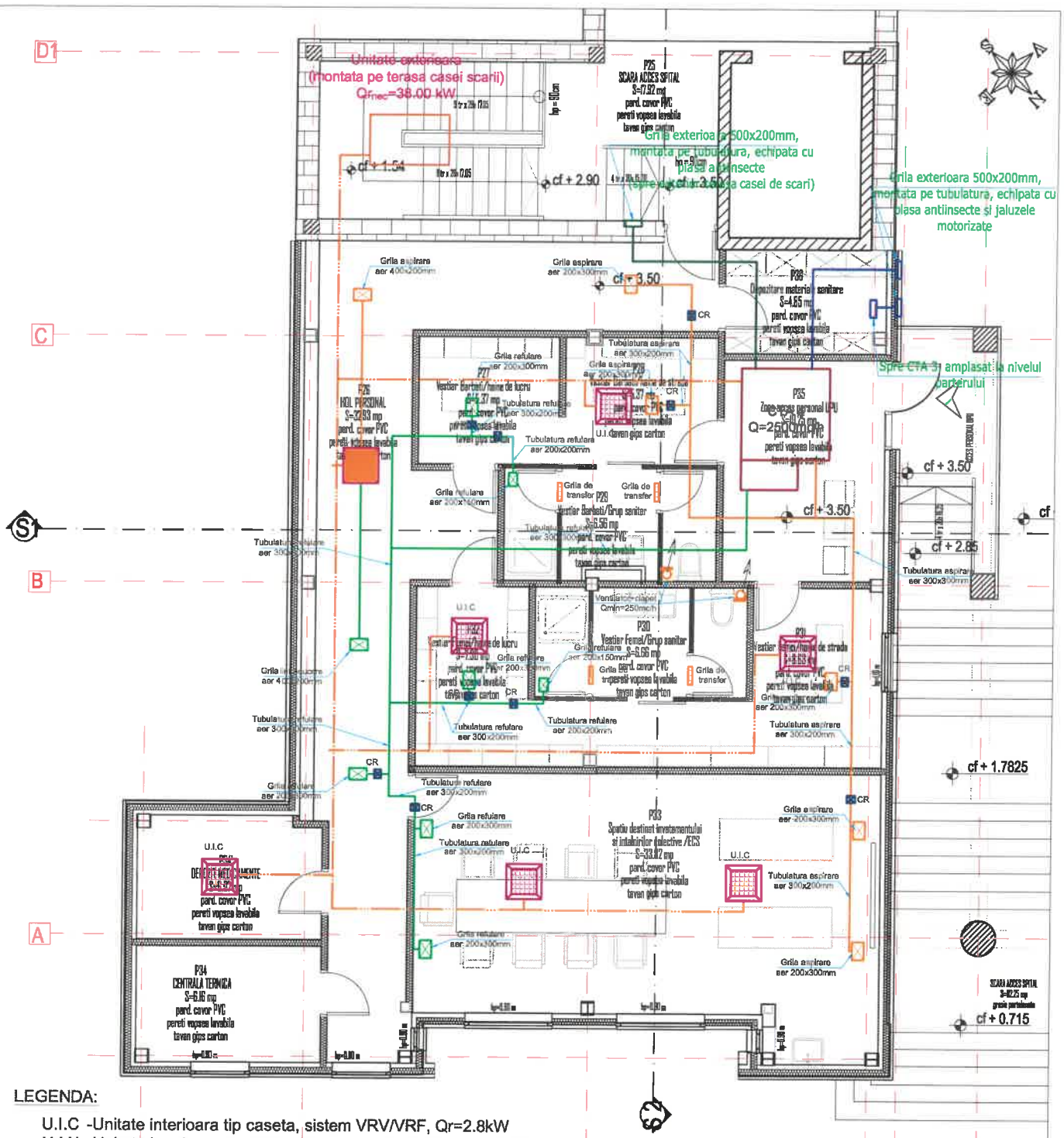

LEGENDA:

U.I.C -Unitate interioara tip caseta, sistem VRV/VRF, Qr=2.8kW
U.I.N -Unitate interioara necarcasata, sistem VRV/VRF, Qr=2.8kW
C.R. -Clapet de reglaj servomotorizat
-Conducte tur/retur agent frigorific
-Tubulatura introducere aer proaspat in incapere+ izolatie vata minerala 30 mm si folie de aluminiu
-Tubulatura evacuare aer viciat din incapere

Nota:
-Grilele de ventilatie vor fi echipate cu plenum, registru reglaj cu dubla deflectie, filtru H14 si clapet de reglaj servomotorizat.
-Prezenta plansa se va citi impreuna cu plansele VC1 si VC3.

ORDINUL ARHITECȚILOR DIN ROMÂNIA
6014
Mihai GRAJDEANU
Arhitect cu drept de semnătură

Clasa de importanta: II
Categoria de importanta: B
Grad de rezistenta la foc: II

PROIECTANT GENERAL: S.C. COMPASSARCH S.R.L.

Verificator - certif. de atest.	Nume	Semnatura	Cerinta	Referat de verificare	Nr./data
Verificator					/

PROIECTANT SPECIALITATEA INSTALATII S.C. PRIM PROIECT S.R.L. J22/716/2007; C.U.I. RO 21333970; str. Soficu, nr.9, IASI; Tel: 0756032464;			Titlu proiect: EXTINDERE, MODERNIZARE SI DOTARE SPATII DE URGENTA SPITALUL DE PEDIATRIE PITESTI Amplasament: str. Dacia, nr.1, mun Pitesti, jud. Arges	Faza D.T.A.C.
Specificatie	Nume	Semnatura	Scara 1:100	Beneficiar: CONSILIUL JUDETEAN ARGES	Pr. nr 0109/2020
SEF PROIECT	arh. Mihai GRAJDEANU				
PROIECTAT	ing. Daniel GEANOPOL		Data: 2020	Titlu plansa: INSTALATII VENTILARE-CLIMATIZARE PLAN ETAJ 1	Plansa VC2
DESENAT	ing. Alexandru BREAUR				

LEGENDA:

U.I.C -unitate interioara tip caseta (de tavan)
U.I.N -unitate interioara necarcasata
Qr_{nec}=2.8 kW -capacitatea de racire necesara
-conducte tur/retur agent frigorific
-cabluri de comanda sistem

PROIECTANT GENERAL: S.C. COMPASSARCH S.R.L.

Verificator - certif. de atest.	Nume	Semnatura	Cerinta	Referat de verificare	Nr./data
Verificator					nr. /
PROIECTANT SPECIALITATEA INSTALATII S.C. PRIM PROIECT S.R.L. J22/716/2007; C.U.I. RO 21333970; str. Soficu, nr.9, IASI; Tel: 0756032464;				Titlu proiect: EXTINDERE, MODERNIZARE SI DOTARE SPATII DE URGENTA SPITALUL DE PEDIATRIE PITESTI Amplasament: str. Dacia, nr.1, mun Pitesti, jud. Arges	Faza P.Th.+DDE
Specificatie	Nume	Semnatura	Scara	Beneficiar: CONSILIUL JUDETEAN ARGES	Pr. nr 0109/2020
SEF PROIECT	arh. Mihai GRAJDEANU		-		
PROIECTAT	ing. Daniel GEANOPOL		Data: 2020	Titlu plansa: INSTALATII VENTILARE-CLIMATIZARE SCHEMA CLIMATIZARE	Plansa VC152
DESENAT	ing. Alexandru BREAUR				